# INSTALLATIONSANVISNINGER

## Dobbelt DishDrawer™ opvaskeskuffe

DD60DA, DD60DC
modeller

DK

Fisher&Paykel

www.fisherpaykel.com

591160A 08.16

## ⚠ ADVARSEL!

**Fare for elektrisk stød**
**Fjern husets sikring, eller åbn brydekontakten, før opvaskeskuffen installeres.**
**Dette apparat skal jordes.**
**I tilfælde af fejlfunktion eller nedbrud reducerer jordingen risikoen for elektrisk stød ved at tilbyde den elektriske strøm en sti med mindre modstand.**
**Dette apparat er udstyret med en ledning, der har en udstyrsjordleder og et jordstik. Stikket skal være sat i en egnet kontakt, der er installeret og jordet i henhold til alle lokale normer og bestemmelser. Hvis dette råd ikke følges, kan det medføre elektrisk stød eller dødsfald.**

## ⚠ ADVARSEL!

**Fare for elektrisk stød**
**ADVARSEL - Forkert tilslutning af udstyrsjordlederen kan medføre risiko for elektrisk stød. Kontakt en autoriseret elektriker eller servicerepræsentant, hvis du er i tvivl om, hvorvidt apparatet er jordet korrekt.**
**Du må ikke ændre strømforsyningsstikket, der følger med apparatet; hvis det ikke passer i stikkontakten, skal du få en korrekt stikkontakt installeret af en autoriseret elektriker. Brug ikke en forlængerledning, et adapterstik eller en forgreningsdåse.**
**Hvis dette råd ikke følges, kan det medføre elektrisk stød eller dødsfald.**

## ⚠ ADVARSEL!

**Risiko for at skære sig**
**Pas på - panelernes kanter er skarpe. Hvis du ikke er forsigtig, kan du komme til skade eller skære dig.**

**VIGTIGT!**
GEM DISSE ANVISNINGER

De viste modeller i denne installationsvejledning fås muligvis ikke på alle markeder og kan ændres når som helst. Angående aktuelle oplysninger om modeller og specifikationer i dit land, kan du besøge vores hjemmeside www.fisherpaykel.com eller kontakte den lokale Fisher & Paykel-forhandler.

## VIGTIGE SIKKERHEDSANVISNINGER

- **Installation af denne opvaskeskuffe kræver grundlæggende mekanisk og elektrisk viden.**
- **Søg for, at kunden får denne vejledning.**
- **Installation skal ske i overensstemmelse med de lokale bygnings- og elektricitetsforskrifter.**
- **Når installationen af opvaskeskuffen er gennemført, skal installatøren gennemgå tjeklisten.**
- **Fjern al opvaskeskuffens emballage.**
- **Denne opvaskeskuffe er fremstillet udelukkende til indendørs brug.**
- **Kontrollér, at alle vandtilslutninger er slukket. Det er VVS-installatørens og elektrikerens ansvar at sikre, at alle installationer er i overensstemmelse med alle normer og forskrifter.**
- **Opvaskeskuffen SKAL installeres, så den senere kan fjernes fra indkapslingen, hvis service er nødvendig.**
- **Stikkontakten skal sidde uden for opvaskevuggens hulrum, så den er tilgængelig efter installation.**
- **Vær forsigtig ved installation og udtagning af apparatet, så sandsynligheden for beskadigelse af netledningen og slangerne reduceres.**

## VIGTIGE SIKKERHEDSANVISNINGER

- **Hvis opvaskeskuffen skal flyttes fra ét sted til et andet, skal den opbevares stående, så risikoen for vandspil undgås.**
- **Brug altid kun nye slanger til tilslutningen (følger med opvaskeskuffen). Gamle slanger må ikke genbruges.**
- **Hvis opvaskeskuffen ikke installeres korrekt, kan det gøre garantien eller erstatningskrav ugyldige.**
- **Hvis produktet installeres i et køretøj, en båd eller lignende mobil enhed, skal du bringe køretøjet, båden eller den mobile enhed, der indeholder produktet, til serviceværkstedet for egen regning eller betale en serviceteknikers kørsel til produktets placering.**

## ② MEDFØLGENDE DELE

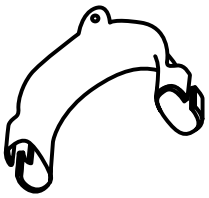

Afløbsslangestøtte (1)

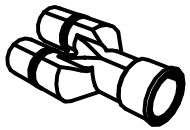

Afløbsslangesamler (1)

Ledningsklips (2)
(til fastgørelse af afløbsslangesamleren)

Klemme (1)
(til fastgørelse af afløbsslangesamleren)

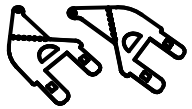

Sidemonterings-
beslagsæt
(A og B) (2)
VALGFRIT

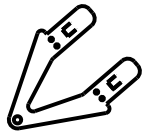

Top-
monterings-
beslag (2)
VALGFRIT

Phillips
16 mm
skruer (9)

Gummiskive til
indløbsslange (1)
(leveres monteret)

Fugtbeskyttelses-
tape (1)
(til at forhindre
fugtskade på
køkkenelementer)

Sekskant-
top til justering af
fødder (2)
(lang og kort)

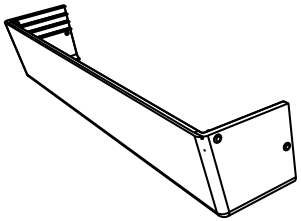

**Kun DD60DA-modeller**
Præfabrikeret fodspark (1)
og fastgørelsesstifter (4)

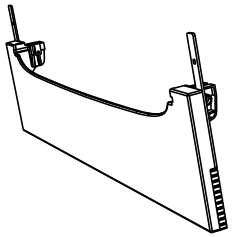

**Kun DD60DC-modeller**
Præfabrikeret fodspark (1)

Hvis de medfølgende afløbsslanger ikke er lange nok til at nå dine installationer, skal du bruge et afløbsslangeforlængersæt, delnr, 525798, som forlænger afløbsslangerne med 3,6 m. Sættet kan købes hos nærmeste Fisher & Paykel autoriserede servicecenter eller på vores lokale websted, der er anført i slutningen af dette dokument.

# ③ PRODUKTMÅL

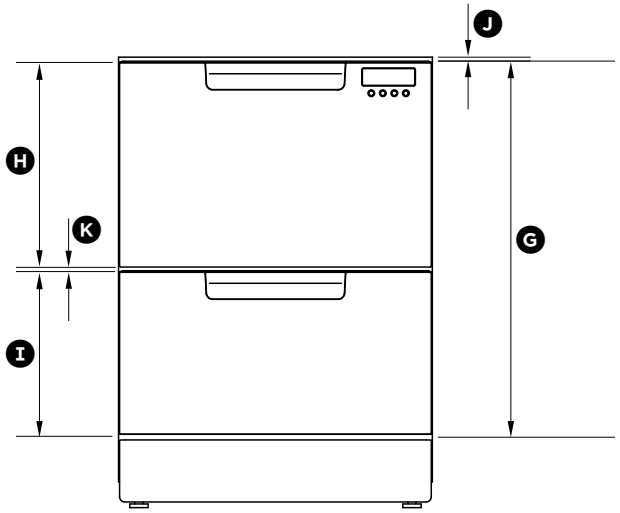


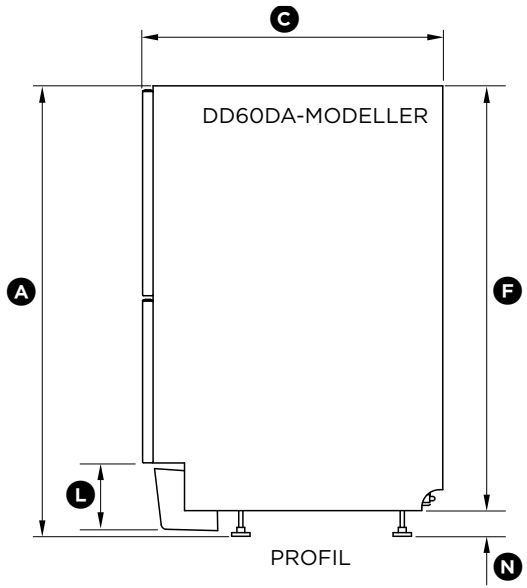


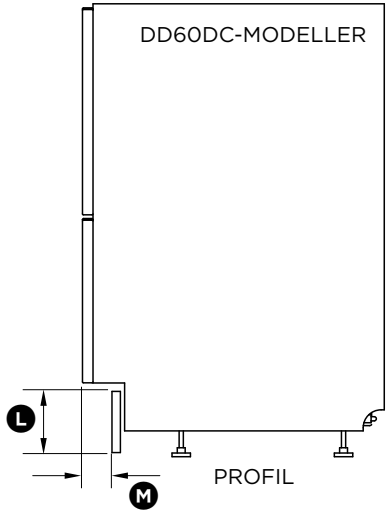


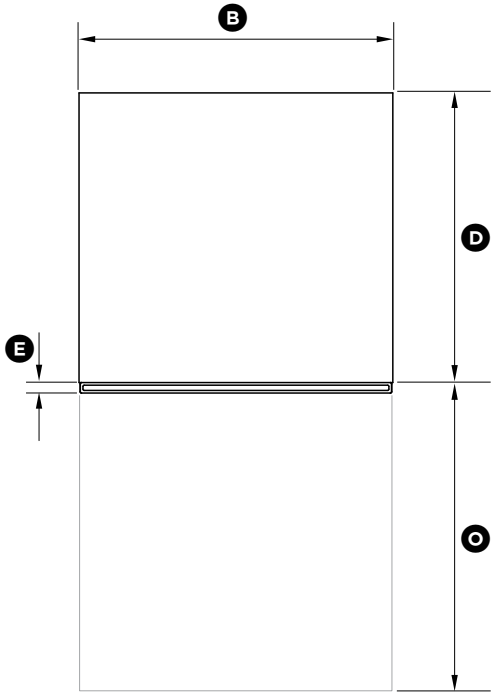


| | | DD60DA | DD60DC |
|---|---|---|---|
| **PRODUKTMÅL** | | **MM** | **MM** |
| Ⓐ | Produkthøjde i alt[1] | 820-880[2] | 820-880[2] |
| Ⓑ | Produktbredde i alt | 599 | 599 |
| Ⓒ | Samlet produktdybde | 573 | 573 |
| Ⓓ | Steldybde (til bagsiden af frontskuffepanel) | 553 | 553 |
| Ⓔ | Skuffefrontpanelets dybde | 20 | 20 |
| Ⓕ | Stelhøjde[1] | 811 | 811 |
| Ⓖ | Skuffefrontpanelernes højde | 712 | 712 |
| Ⓗ | Højde af øverste skuffefrontpanel | 393 | 393 |
| Ⓘ | Højde af nederste skuffefrontpanel | 312 | 312 |
| Ⓙ | Højde fra toppen af skuffefrontpanel til toppen af stel | 8 | 8 |
| Ⓚ | Ventilationsmellemrum mellem skuffefrontpaneler | 7 | 7 |
| Ⓛ | Fodsparkhøjde (kan tilpasses) | 70-120 | 72-127 |
| Ⓜ | Dybde fra forside af skuffepanel til forside af fodspark (kan tilpasses)[3] | NA | 38-54 |
| Ⓝ | Højde af nivelleringsfødder (justerbare) | 9-69[2] | 9-69[2] |
| Ⓞ | Maks. udtrækning af skuffe | 547 | 547 |

[1] inkluderer 2 mm høje beslagfordybninger [2] afhængig af justeringen af nivelleringsfødderne

[3] justerbar for at passe til fodsparkfordybningen på de tilstødende køkkenelementer

# 4 KØKKENELEMENTERNES MÅL

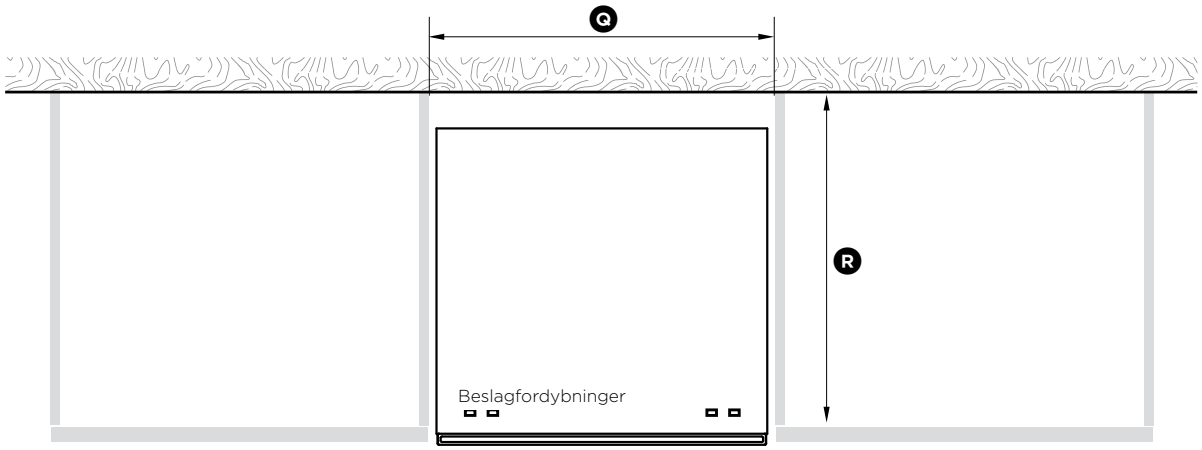


PLAN

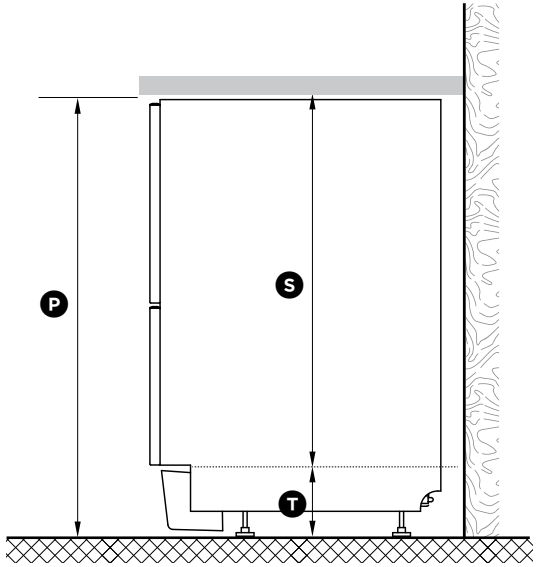


PROFIL

| | DD60DA | DD60DC |
|---|---|---|
| **KØKKENELEMENTERNES MÅL** | **MM** | **MM** |
| (P) Indvendig højde af hulrum* | min. 820 | min. 820 |
| (Q) Indvendig bredde af hulrum | 600 | 600 |
| (R) Indvendig dybde af hulrum | min. 560 | min. 560 |
| (S) Anbefalet højde af tilstødende skabsplads | 720 | 720 |
| (T) Højde af fodsparkplads * | 100-160 | 100-160 |

* afhængig af justeringen af nivelleringsfødderne

**Min. afstand til tilstødende køkkenelementer**

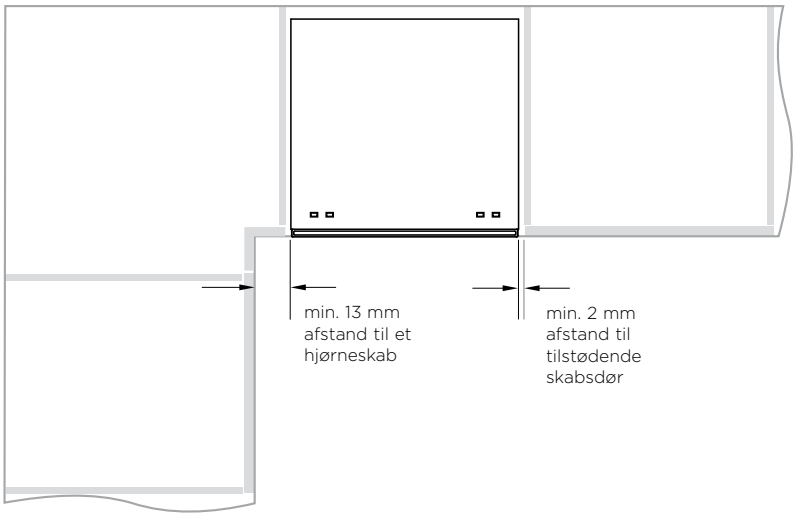

# 5 FORBEREDELSE AF HULRUM

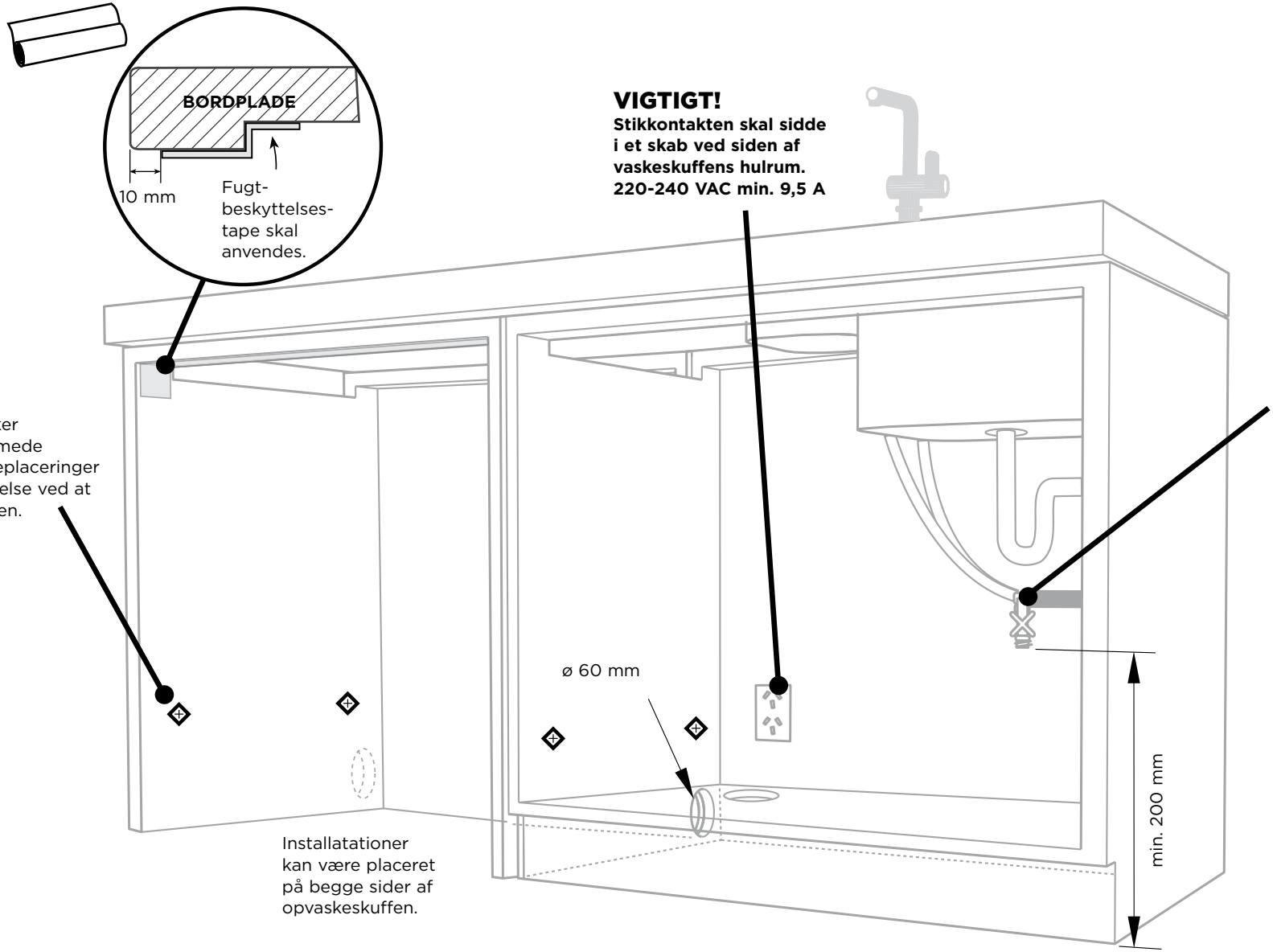


**Vandtilslutning**

Anbefalet **KOLD** (maks. 60°C).

3/4″ BSP (GB20) som passer til flad skive.

**Vandtryk**

**Modeller med afkalkningsanlæg**
Maks. 1 MPa (145 psi)
Min. 0,1 MPa (14,5 psi)

**Modeller uden afkalkningsanlæg**
Maks. 1 MPa (145 psi)
Min. 0,03 MPa (4,3 psi)

**Kosher-krav**

Afløb skal adskilles for at opfylde kosher-krav. Vi anbefaler, at du får din lokale rabbiner til at godkende kosher-installationer.

## 6 MAKS. AFSTAND MELLEM SLANGER OG LEDNING FRA STELLETS KANT

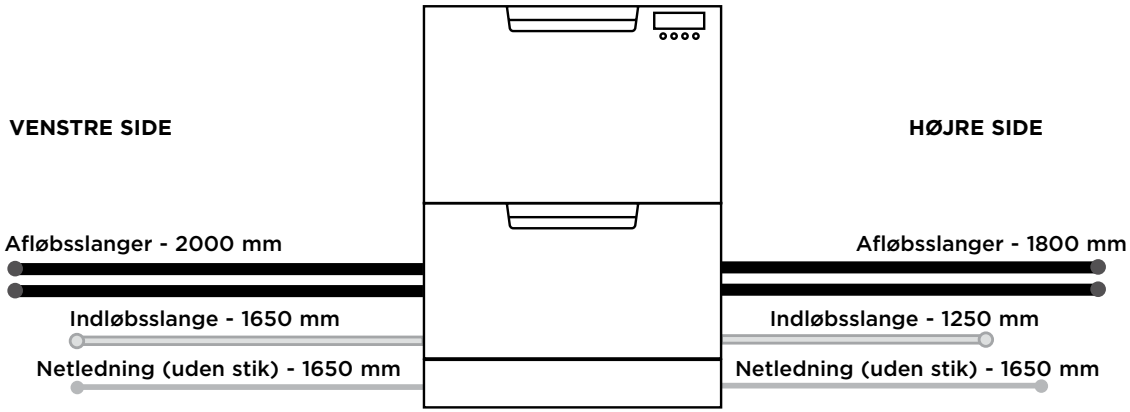

## VÆLG NU DEN INSTALLATIONSMETODE (A) ELLER (B), DER ER BEDST EGET TIL DINE KØKKENELEMENTER...

## 7 ANBEFALET METODE (A) - FASTGØRE UDEN AT FJERNE SKUFFEN (KUN KØKKENELEMENTER UDEN RAMME)

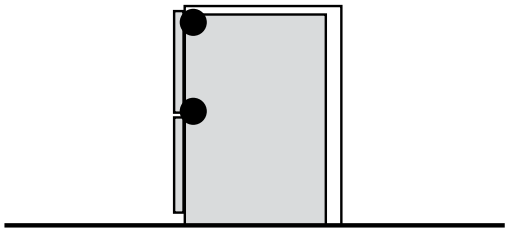

## 8-A MONTÉR SIDEMONTERINGSBESLAGENE

Klip alle fire sidebeslag ind i deres åbninger med en skruetrækker med lige kærv. Kontrollér, at de sidder helt fast, før produktet skubbes ind i hulrummet.

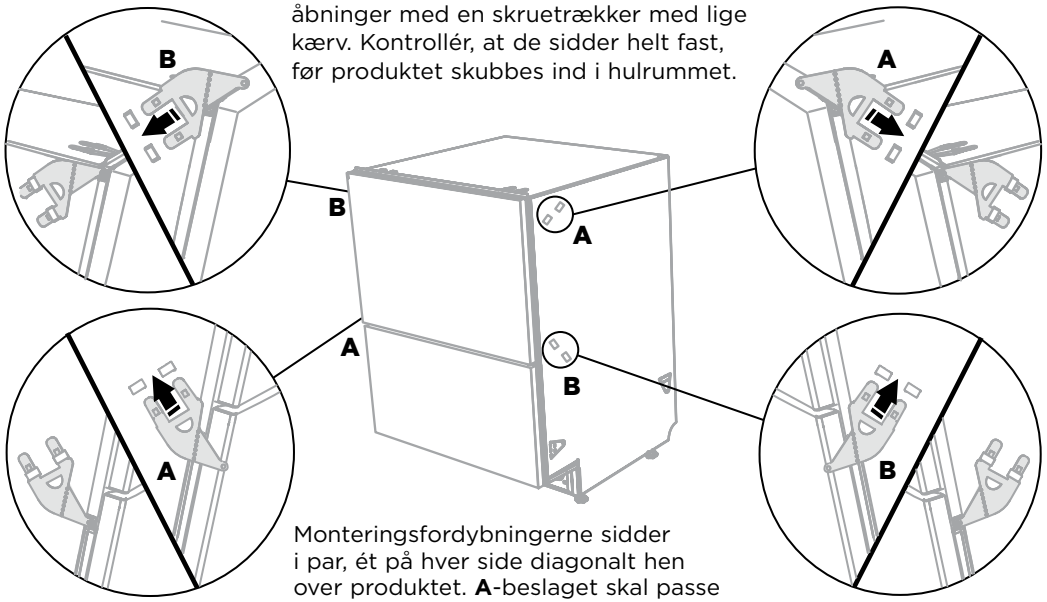


Monteringsfordybningerne sidder i par, ét på hver side diagonalt hen over produktet. **A**-beslaget skal passe i **A**-fordybningen, og **B** beslaget skal passe til **B**-fordybningen.

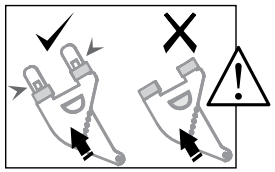

Når beslagene monteres, skal det sikres, at enderne ikke skubbes ned i stellet.

## 9-A TRÆK SLANGER IGENNEM, OG SKUB DEM IND I HULRUMMET

Montér om ønsket de to topmonteringsbeslag

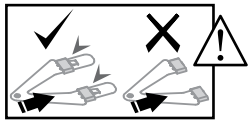

Når beslagene monteres, skal det sikres, at enderne ikke skubbes ned i stellet.

Niveller produktet indledningsvis

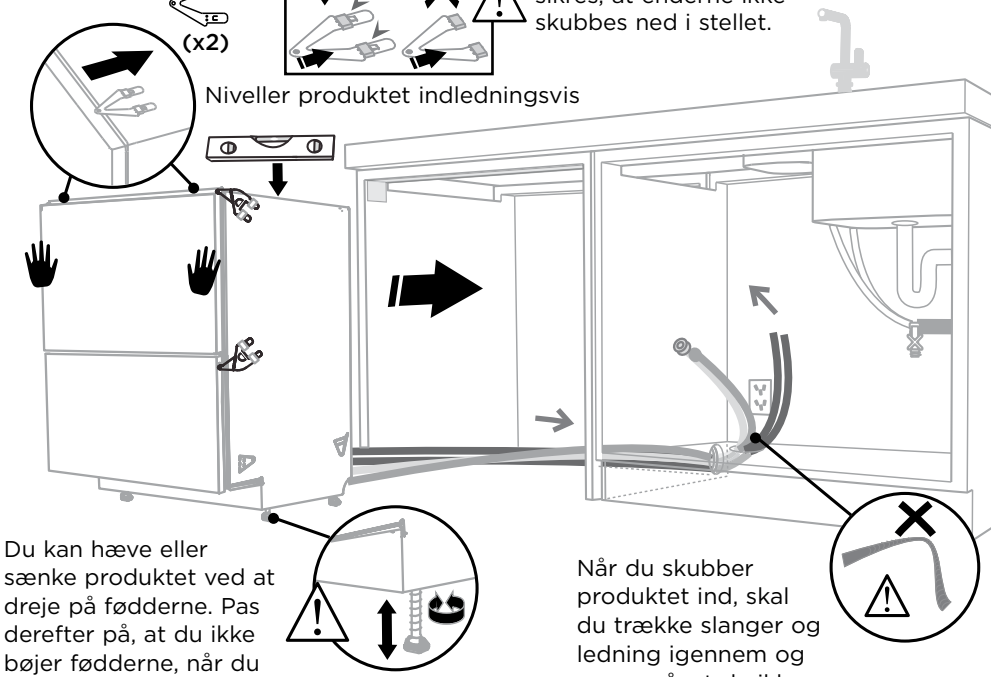

Du kan hæve eller sænke produktet ved at dreje på fødderne. Pas derefter på, at du ikke bøjer fødderne, når du skubber produktet ind i hulrummet.

Når du skubber produktet ind, skal du trække slanger og ledning igennem og passe på, at de ikke bliver kinkede eller snoede.

## 10-A FASTGØR TIL KØKKENELEMENTERNE I SIDERNE

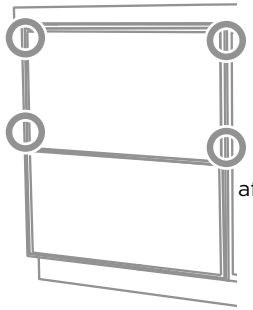

Åbn skuffen halvt. Brug en skruetrækker med lige kærv, bryd den grå gummiprop ud af afretningsdæklisten.

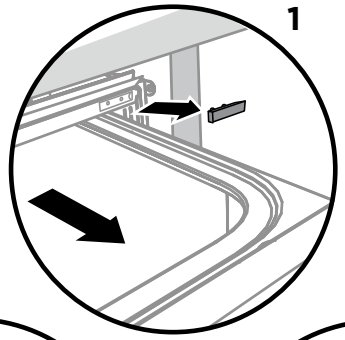


Sæt den grå gummiprop tilbage i afretningsdæklisten, og kontrollér, at forseglingen vender fremad.

Brug en lille Philips-skruetrækker, skru gennem afretningsdæklisten, så sidemonteringsbeslaget fastgøres til køkkenelementerne. Undgå at beskadige gummiforseglingen.

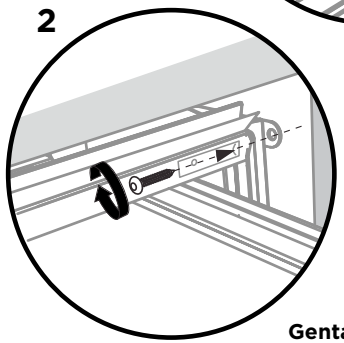


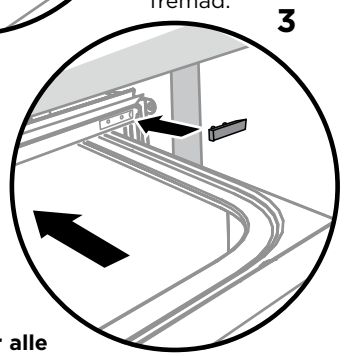


**Gentag for alle fire beslag.**

## 11-A FASTGØR VALGFRIT TIL KØKKENELEMENTER OVEN OVER

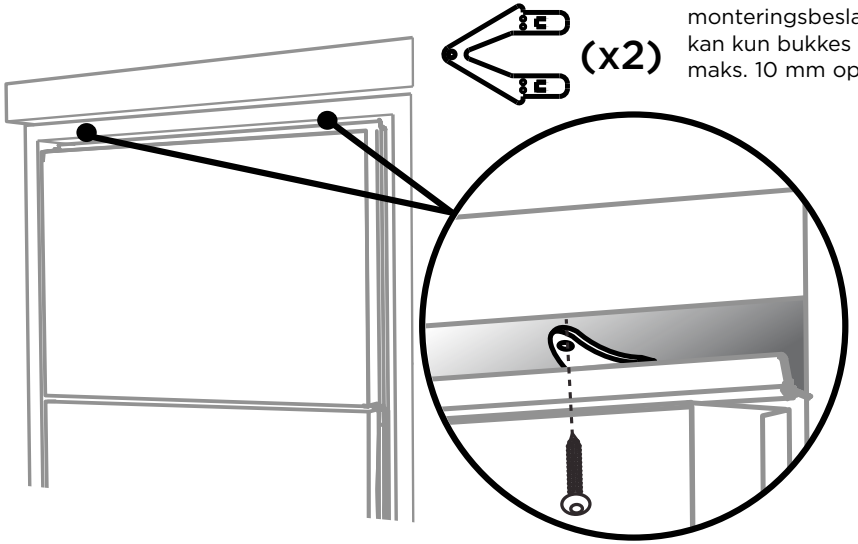


De øverste monteringsbeslag kan kun bukkes maks. 10 mm opad.

## 12-A SE DET RELEVANTE TRIN "MONTÉR DET MEDFØLGENDE FODSPARK" AFHÆNGIG AF DIN MODEL EFTER FASTGØRELSE

## ⑦ ALTERNATIV METODE (B) - FASTGØR VED AT FJERNE SKUFFE

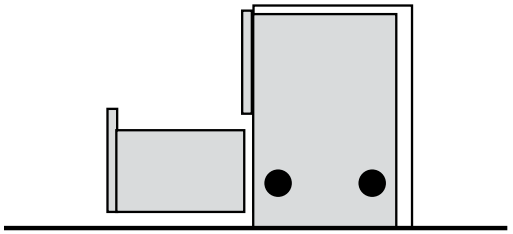

## ⑧-Ⓑ TRÆK SLANGER IGENNEM, OG SKUB DEM IND I HULRUMMET

Montér om ønsket de to topmonteringsbeslag

(x2)

Når beslagene monteres, skal det sikres, at enderne ikke skubbes ned i stellet.

Niveller produktet indledningsvis

Du kan hæve eller sænke produktet ved at dreje på fødderne. Pas derefter på, at du ikke bøjer fødderne, når du skubber produktet ind i hulrummet.

Når du skubber produktet ind, skal du trække slanger og ledning igennem og passe på, at de ikke bliver kinkede eller snoede.

## ⑨-Ⓑ FJERN DEN NEDERSTE SKUFFE

**Sådan forhindres kinkede slanger**
Sæt enten skuffen ned på venstre side (anbefales), eller rotér skuffen med uret, så den hviler på siden, når den er fjernet.

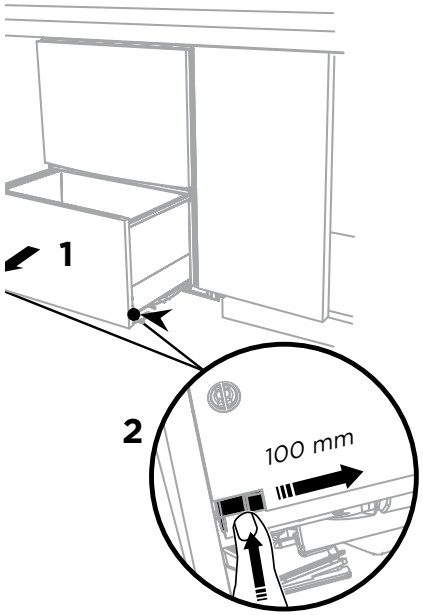


Tryk på frigørelsesfligene på begge sider, og skub tilbage for at frigøre skuffen fra løberullerne.en af løberullerne.

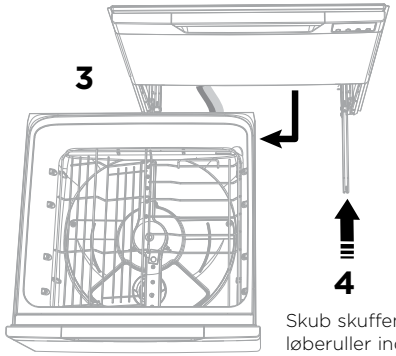


Sæt skuffen ned

Skub skuffens løberuller ind igen på begge sider.

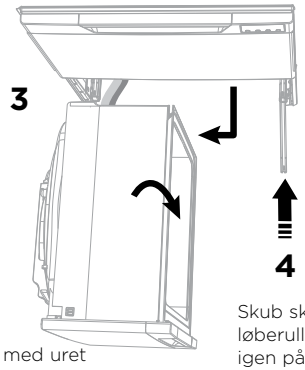


Drej skuffen med uret (maks. 90°), og læg den på siden.

Skub skuffens løberuller ind igen på begge sider.

## ⑩-Ⓑ FASTGØR TIL KØKKENELEMENTERNE I SIDERNE

Ved yderligere justering skal du bruge den bedste egnede længde af de medfølgende sekskanttoppe til trække nivelleringsfødderne helt ud til den nødvendige afstand med hånden.

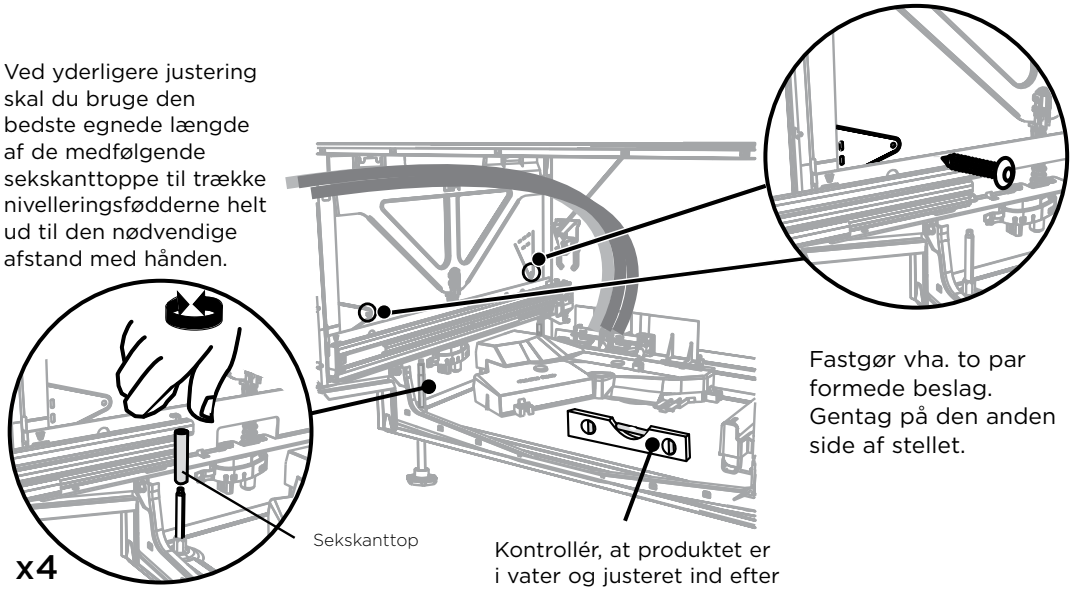


Kontrollér, at produktet er i vater og justeret ind efter køkkenelementerne.

Fastgør vha. to par formede beslag. Gentag på den anden side af stellet.

## ⑪-Ⓑ FASTGØR VALGFRIT TIL KØKKENELEMENTERNE OVEN OVER

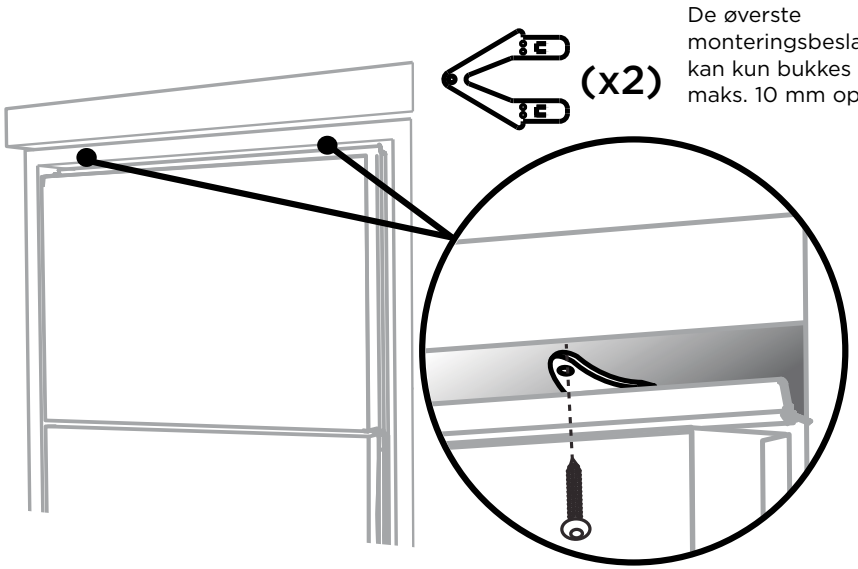


De øverste monteringsbeslag kan kun bukkes maks. 10 mm opad.

## ⑫-Ⓑ MONTÉR SKUFFEN I LØBERULLERNE IGEN

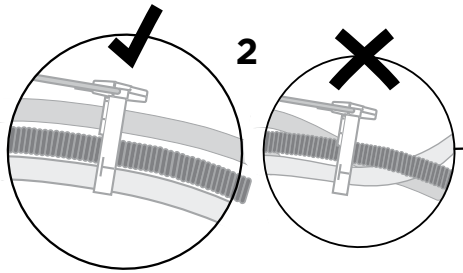


Før du monterer skuffen igen, skal du kontrollere, at slangerne ikke er snoede, og at låseanordningerne på hver skuffeløberulle vender fremad.

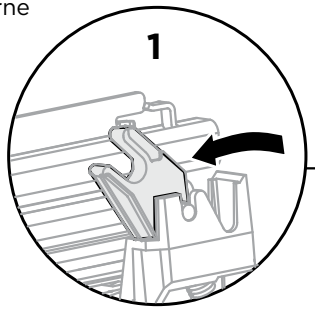


Løft eller rotér skuffen mod uret tilbage på skuffeløberullerne i hver side.

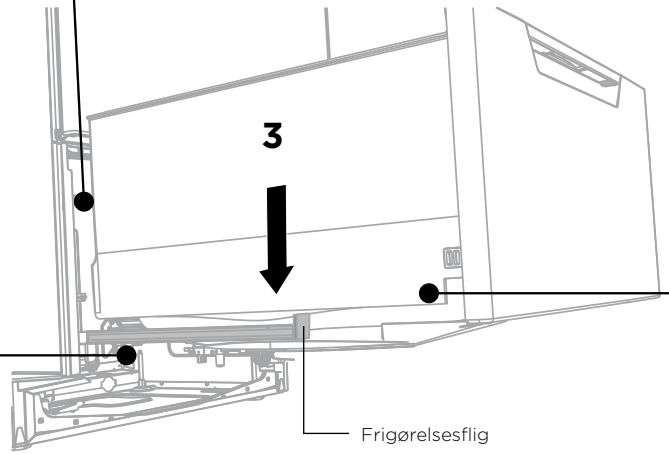


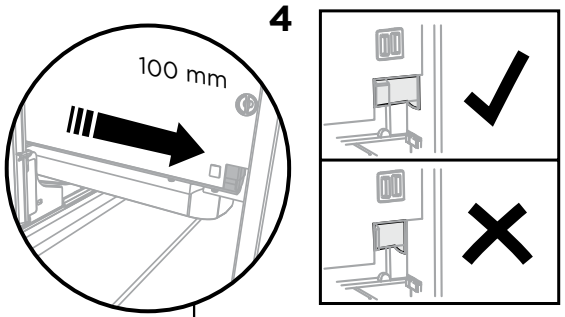


Træk frigørelsesfligene på begge sider 100 mm frem. Kontrollér, at fligene er trukket helt frem og klikker på plads.

## ⑬-Ⓑ SE DET RELEVANTE TRIN "MONTÉR DET MEDFØLGENDE FODSPARK" AFHÆNGIG AF DIN MODEL EFTER FASTGØRELSE

# (14) MONTER DET MEDFØLGENDE FODSPARKPANEL - KUN DD60DA-MODELLER

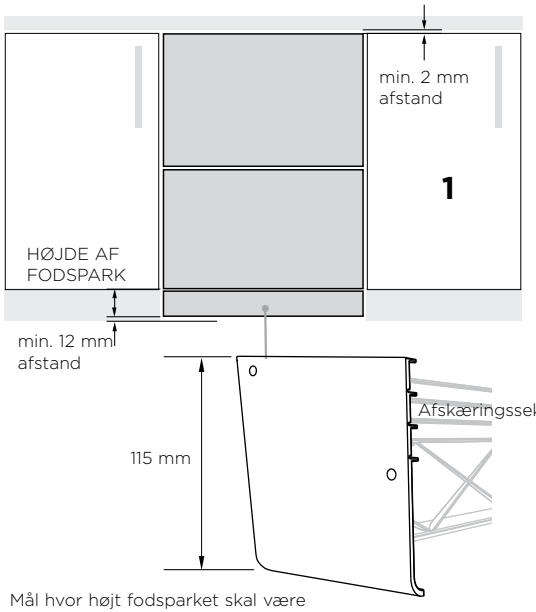


Mål hvor højt fodsparket skal være baseret på min. 12 mm afstand til gulvet og nedenstående tabel.

| HØJDE FRA GULV TIL BUNDEN AF DØR (MM) | ANTAL AFSKÆRINGSSEKTIONER, DER SKAL FJERNES FRA PANELET |
|---|---|
| 100-114 | 3 |
| 115-129 | 2 |
| 130-144 | 1 |
| 145-160 | 0 |

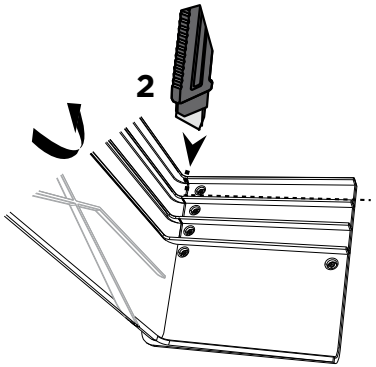


Læg fodsparket på siden **på en plade**, og rids/skær forsigtigt ned langs det hjørne, hvor udskæringen skal være. Der er 3 forudindstillede højdepositioner. Buk og knæk forsigtigt siden af. **Gentag i det modsatte hjørne.**

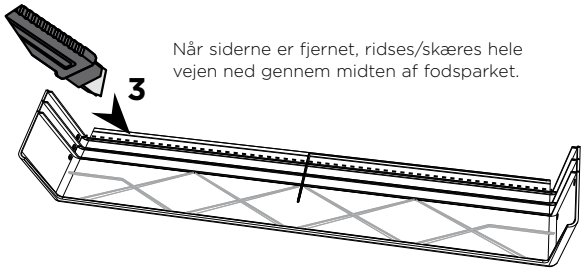


Når siderne er fjernet, ridses/skæres hele vejen ned gennem midten af fodsparket.

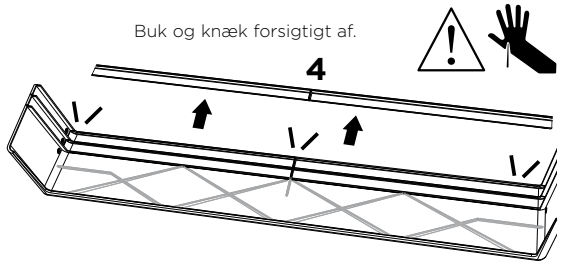


Buk og knæk forsigtigt af.

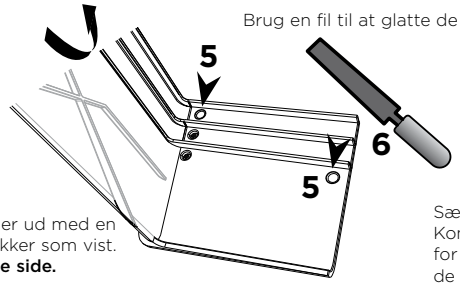


Brug en fil til at glatte de øverste kanter.

Slå de to monteringshuller ud med en hammer og en skruetrækker som vist. **Gentag på den modsatte side.**

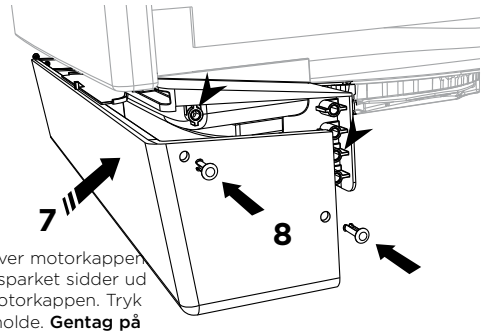


Sæt fodsparket på plads over motorkappen. Kontrollér, at hullerne i fodsparket sidder ud for monteringshullerne i motorkappen. Tryk de to stifter ind for at fastholde. **Gentag på den modsatte side.**

**Hvis skuffen rører gulvet efter montering, skal du fjerne mere af fodsparkpanelet:**

(A) Fjern den nederste skuffe (se ALTERNATIV METODE (B) - FASTGØR VED AT FJERNE SKUFFE - TRIN 8 B: FJERN DEN NEDERSTE SKUFFE)
(B) Fjern stifterne - brug en spidstang til at skubbe stiftbenene sammen og skubbe dem tilbage gennem hullet
(C) Fjern panelet, og skær endnu et stykke af fodsparkpanelet ved at følge trin 2-8 herover.
(D) Sæt skuffen i igen (se ALTERNATIV METODE (B) - FASTGØR VED AT FJERNE SKUFFE - TRIN 11 B MONTER SKUFFEN PÅ LØBERULLERNE IGEN)
(E) Fortsæt fra trin 7 herover.

# ⑭ MONTER DET MEDFØLGENDE FODSPARKPANEL - KUN DD60DC-MODELLER

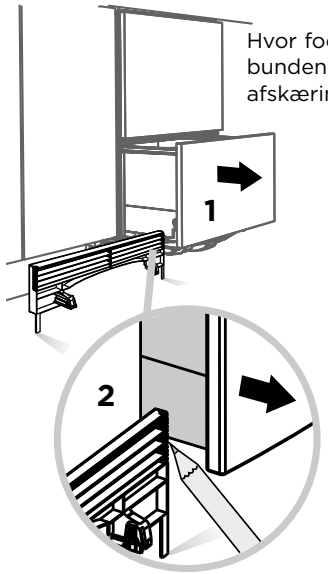


Hvor fodsparket møder bunden af karret, er afskæringspunktet

Markér dette punkt på fodsparket med en pen

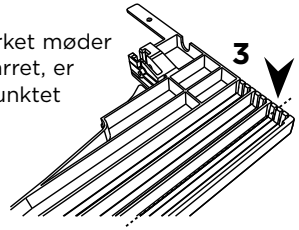


Læg fodsparkets overflade på et hakkebræt eller lignende

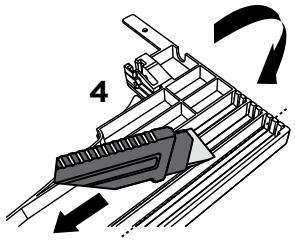


Rids langs den markerede afskæringslinje med en kniv

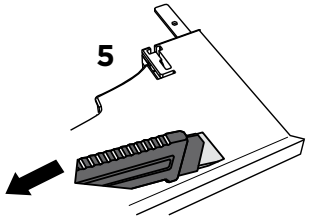


Vend fodsparket om, og rids langs samme linje

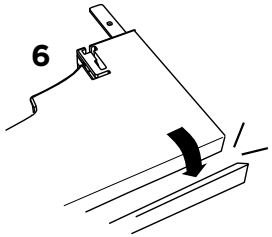


Knæk forsigtigt den overskydende del af

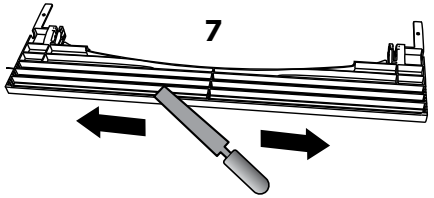


Glat kanterne med en fil.
Pas på, kanterne er skarpe.

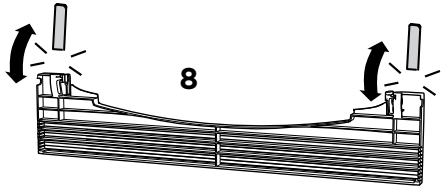


Knæk de to endeflige af

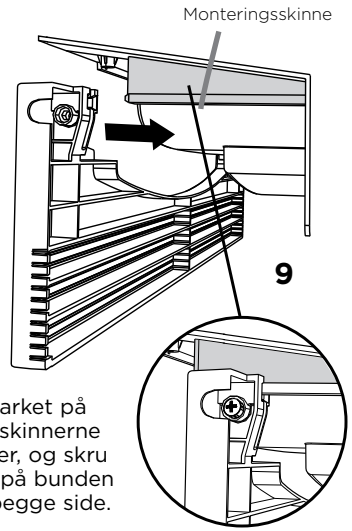


Skub fodsparket på monteringsskinnerne i begge sider, og skru fodsparket på bunden af karret i begge side.

**VIGTIGT!**
**Overspænd ikke skruen.**

## ⑮ DER ER TO FORSKELLIGE RØRLÆGNINGS- OG AFLØBSMULIGHEDER. VÆLG DEN BEDST EGNEDE.

**Opvaskeskuffe og Ø 38 mm standrør**

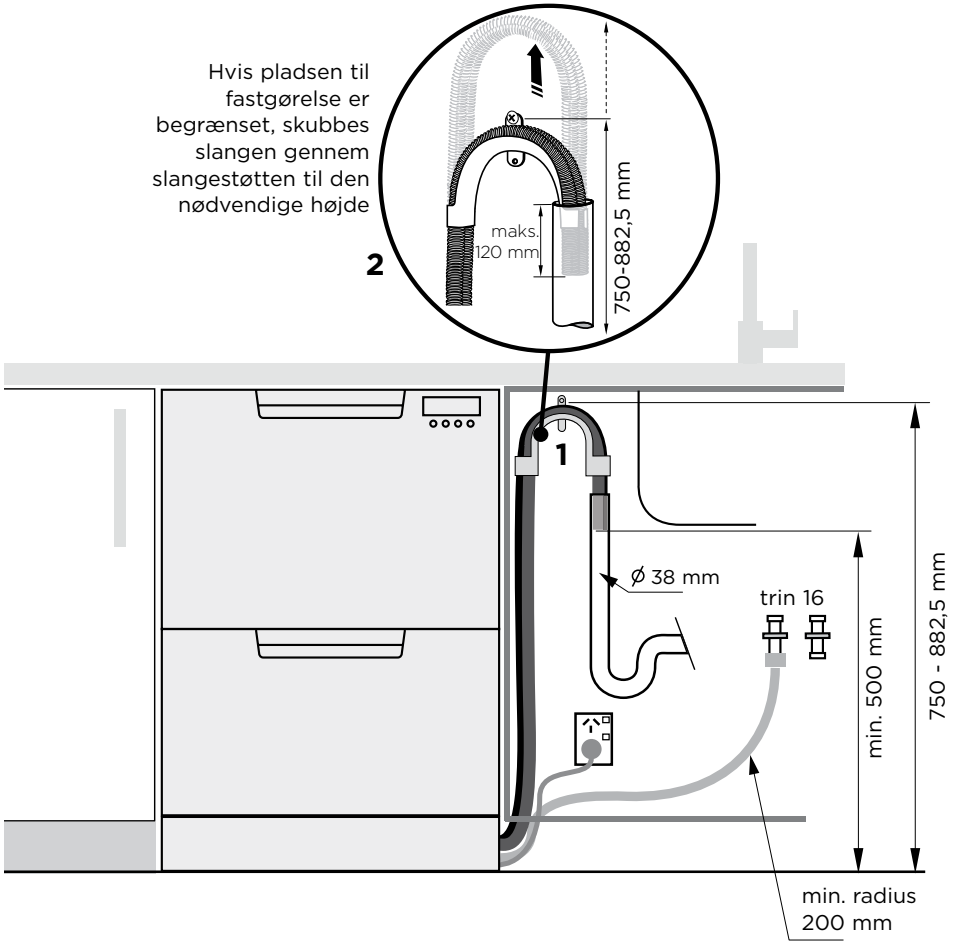


**Opvaskeskuffe med brug af afløbsslangesamler på kloaknedløb/afløbs-t-sty**

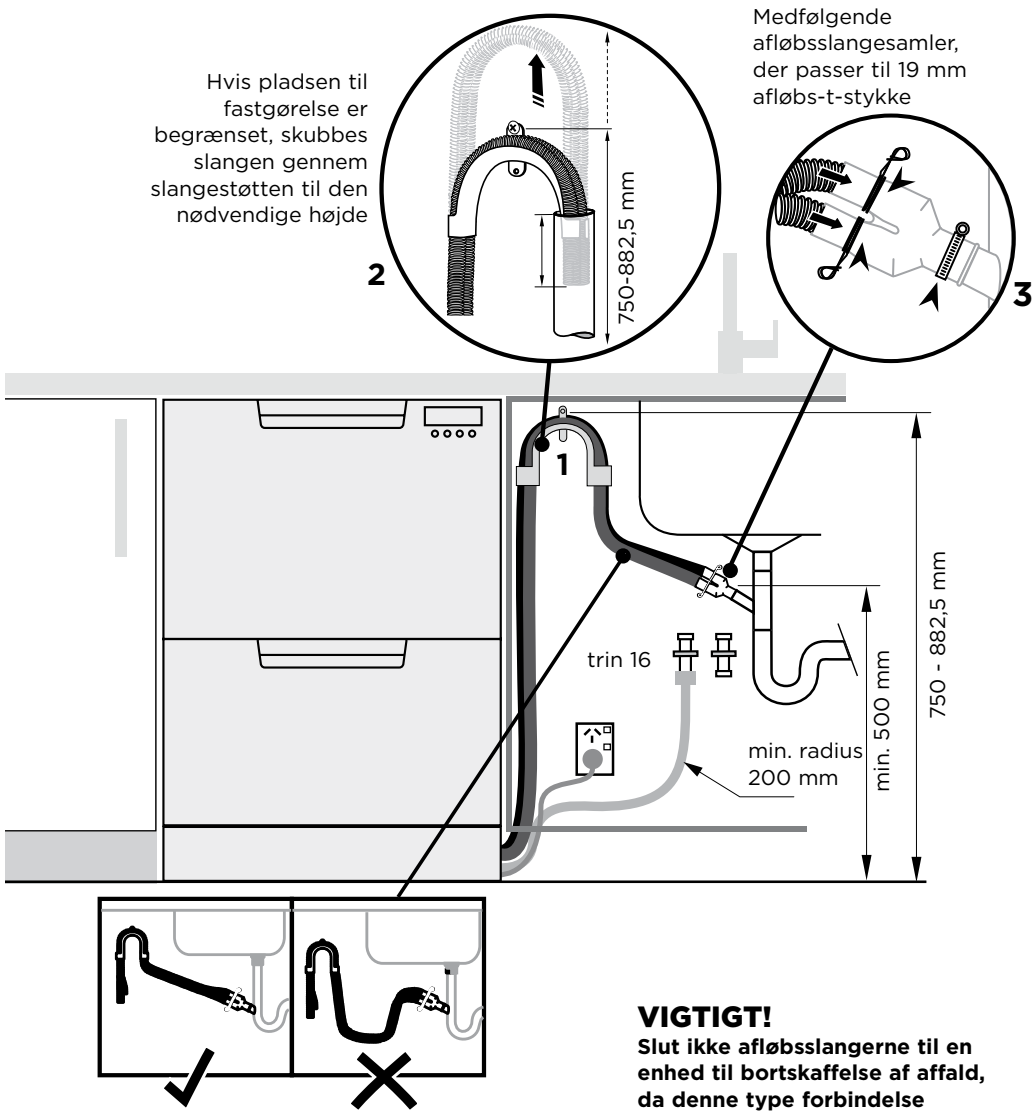


Kontrollér, at afløbsslangen føres direkte til samleren. Fjern om nødvendigt *overskydende* afløbsslangemateriale.
**Afkort ikke indløbsslangen.**

**VIGTIGT!**
**Slut ikke afløbsslangerne til en enhed til bortskaffelse af affald, da denne type forbindelse kan medføre en blokering af afløbsslangerne.**

## 16 SLUT INDLØBSSLANGEN TIL KOLDT VAND

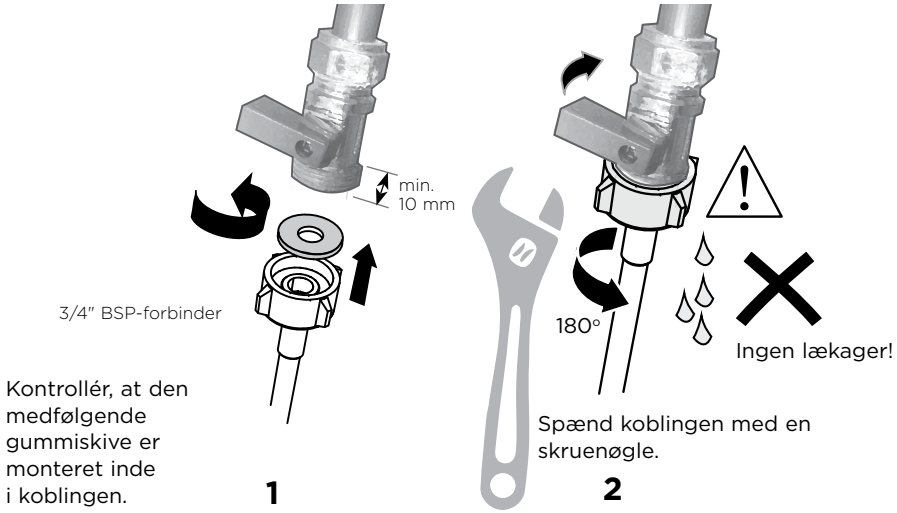


## 17 TILSLUT PRODUKTET

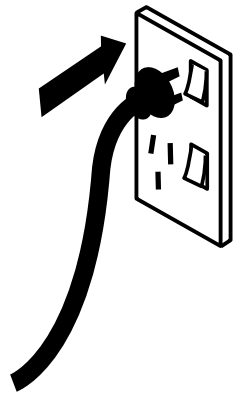

## 18 FEJLFINDING

- **Der står meget vand over filterpladen efter skyllecyklussen. (Dette vises om en A3-fejl)**
  Kontrollér for en kinket afløbsslange, blokeret afløbstilslutning, høj løkke ikke installeret korrekt, afløbsslange ikke ført korrekt, eller spulearme ikke på plads.

- **Ingen vandtilførsel. (Dette vises om en A1-fejl)**
  Kontrollér, at vand er tilsluttet og tændt.

- **Opvaskeskuffen bipper kontinuerligt**
  Der er en fejl. Se afsnittet "Hvis der er en fejl" i brugervejledningen for at få flere oplysninger og anvisninger.

- **Ingen programindikator lyser, når skuffen åbnes**
  Kontrollér, at der er tændt for strømmen, og at skuffen er tændt. Se afsnittet "Foretrukne indstillinger" i kvikvejledningen, hvis den er, og der stadig ikke lyser en indikator. Det kan være nødvendigt at aktivere en indstilling ved navn "Tænd automatisk, når skuffe åbnes".

- **Vand omkring vandtilførsels- og afløbstilslutninger**
  Kontrollér tilslutninger, eksisterende rørføringsarbejde og slanger for lækager. Kontrollér, at gummiskive og slangeklemme er monteret korrekt.

- **Hvis produktet vælger**
  Kontrollér, at produktet er fastgjort til køkkenelementerne.

- **Hvis frontpanelerne er fejljusteret i forhold til hinanden**
  Kontrollér og nivellér produktet igen. Skru produktet af køkkenelementerne. Juster fødderne for at nivellere produktet, og fastgør derefter i køkkenelementerne igen. Kontrollér, at køkkenelementerne er firkantede.

- **Skuffen lukker ikke ordentligt**
  Kontrollér, at der ikke er noget der hindrer skuffen i at lukke ordentligt, f.eks. slanger eller skuffepaler.

- Se afsnittet "Fejlfinding" i brugervejledningen, hvis der opstår et problem.

- Hvis du stadig har brug for hjælp, efter at du har læst disse punkter, skal du se service- og garantibogen vedrørende garantioplysninger og det nærmeste, automatiserede servicecenter eller kontakt os via vores websted, der er anført herunder.

# 19 AFSLUTTENDE TJEKLISTE

✓ **SKAL UDFYLDES AF INSTALLATØRE**

- ☐ Kontrollér, at alle dele er installeret.
- ☐ Kontrollér, at alle paneler og dele heraf sidder fast, og at afsluttende, elektrisk test er udført i henhold til de lokale forskrifter for elektricitet.
- ☐ Kontrollér, at produktet er i vater, sikkert fastgjort til køkkenelementerne og kan åbnes og lukkes frit. Skufferne skal kunne lukkes helt uden modstand fra køkkenelementerne.
- ☐ Kontrollér, at indløbsslangen til vandtilførslen er forsynet med den medfølgende gummiskive, og at den er spændt yderligere en halv omdrejning efter kontakt med pakningen.
- ☐ Kontrollér, at udstik eller propper i afløbstilslutningen er boret ud, og at afløbstilslutning er etableret.
- ☐ Afløbsslangesamleren skal understøtte vægten af overskydende slangemateriale. Hold afløbsslangen så udstrakt som mulig for at forhindre nedhæng. Eventuel overskydende slange skal sidde på opvaskeskuffesiden af den høje løkke.
- ☐ Hvis afløbsslangen sluttes til kloaknedløbet, skal det sikres, at den høje løkke er mindst 150 mm højere end afløbsslangesamleren.
- ☐ Kontrollér, at al emballage eller tape, der fastholder holderne, er fjernet fra skufferne.
- ☐ Kun modeller med afkalkningsanlæg: Justér indstillingen for afkalkningsanlægget fra standardindstillingen til en indstilling, der passer til vandets hårdhed i området. Se kvikvejledningen og afsnittet "Afkalkningsanlæg" i brugervejledningen.
- ☐ Tænd for strømmen og vandtilførslen, og åbn derefter skufferne. Du skal nu høre et bip og se en programindikator lyse på betjeningspanelet.
- ☐ Kontrollér, at spulearmene er monteret korrekt og drejer frit ved fysisk at dreje dem med hånden.

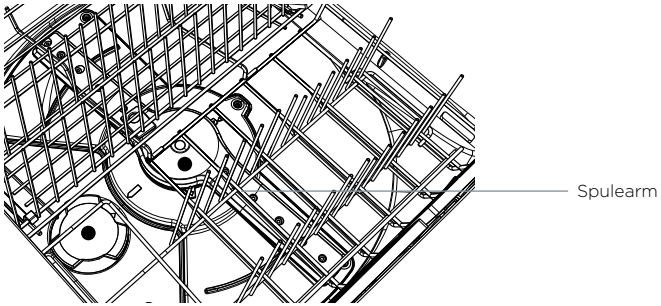


- ☐ Hæld tre kopper vand i skuffen. Tryk på ≫, til indikatoren for programmet "Skylning" lyser. Luk skuffen, og tryk på ▶II for at starte programmet. Gentag for den anden skuffe.
- ☐ Kontrollér, at opvaskeskuffen har kørt og aftappet vand korrekt, når skylleprogrammet er færdigt.
- ☐ Kontrollér, at der er lukket for vandtilførslen, og kontrollér afløbstilslutningen for lækage.

Udfør og gem med henblik på reference:

Model _____

Serienr. _____

Købsdato _____

Køber _____

Forhandleradresse _____

Installatørens navn _____

Installatørens underskrift _____

Installationsvirksomhed _____

Installationsdato _____

Copyright © Fisher & Paykel Appliances 2016. Alle rettigheder forbeholdes. Produktspecifikationerne i dette hæfte gælder de specifikke produkter og modeller, der er beskrevet på udgivelsesdatoen. Disse specifikationer kan ændres uden varsel pga. vores politik om løbende produktforbedring. Spørg derfor forhandleren, om dette hæfte beskriver det aktuelt tilgængelige produkt korrekt.

# INSTALLATIONSANVISNINGER

## Enkelt DishDrawer™ opvaskeskuffe

DD60SA, DD60SC
modeller

DK

Fisher&Paykel

www.fisherpaykel.com

591160A 08.16

## ⚠ ADVARSEL!

**Fare for elektrisk stød**
**Fjern husets sikring, eller åbn brydekontakten, før opvaskeskuffen installeres.**
**Dette apparat skal jordes.**
**I tilfælde af fejlfunktion eller nedbrud reducerer jordingen risikoen for elektrisk stød ved at tilbyde den elektriske strøm en sti med mindre modstand.**
**Dette apparat er udstyret med en ledning, der har en udstyrsjordleder og et jordstik. Stikket skal være sat i en egnet kontakt, der er installeret og jordet i henhold til alle lokale normer og bestemmelser. Hvis dette råd ikke følges, kan det medføre elektrisk stød eller dødsfald.**

## ⚠ ADVARSEL!

**Fare for elektrisk stød**
**ADVARSEL - Forkert tilslutning af udstyrsjordlederen kan medføre risiko for elektrisk stød. Kontakt en autoriseret elektriker eller servicerepræsentant, hvis du er i tvivl om, hvorvidt apparatet er jordet korrekt.**
**Du må ikke ændre strømforsyningsstikket, der følger med apparatet; hvis det ikke passer i stikkontakten, skal du få en korrekt stikkontakt installeret af en autoriseret elektriker. Brug ikke en forlængerledning, et adapterstik eller en forgreningsdåse.**
**Hvis dette råd ikke følges, kan det medføre elektrisk stød eller dødsfald.**

## ⚠ ADVARSEL!

**Risiko for at skære sig**
**Pas på - panelernes kanter er skarpe. Hvis du ikke er forsigtig, kan du komme til skade eller skære dig.**

**VIGTIGT!**
GEM DISSE ANVISNINGER

De viste modeller i denne installationsvejledning fås muligvis ikke på alle markeder og kan ændres når som helst. Angående aktuelle oplysninger om modeller og specifikationer i dit land, kan du besøge vores hjemmeside www.fisherpaykel.com eller kontakte den lokale Fisher & Paykel-forhandler.

## VIGTIGE SIKKERHEDSANVISNINGER

- **Installation af denne opvaskeskuffe kræver grundlæggende mekanisk og elektrisk viden.**
- **Søg for, at kunden får denne vejledning.**
- **Installation skal ske i overensstemmelse med de lokale bygnings- og elektricitetsforskrifter.**
- **Når installationen af opvaskeskuffen er gennemført, skal installatøren gennemgå tjeklisten.**
- **Fjern al opvaskeskuffens emballage.**
- **Denne opvaskeskuffe er fremstillet udelukkende til indendørs brug.**
- **Kontrollér, at alle vandtilslutninger er slukket. Det er VVS-installatørens og elektrikerens ansvar at sikre, at alle installationer er i overensstemmelse med alle normer og forskrifter.**
- **Opvaskeskuffen SKAL installeres, så den senere kan fjernes fra indkapslingen, hvis service er nødvendig.**
- **Stikkontakten skal sidde uden for opvaskevuggens hulrum, så den er tilgængelig efter installation.**
- **Vær forsigtig ved installation og udtagning af apparatet, så sandsynligheden for beskadigelse af netledningen og slangerne reduceres.**

## VIGTIGE SIKKERHEDSANVISNINGER

- **Hvis opvaskeskuffen skal flyttes fra ét sted til et andet, skal den opbevares stående, så risikoen for vandspil undgås.**
- **Brug altid kun nye slanger til tilslutningen (følger med opvaskeskuffen). Gamle slanger må ikke genbruges.**
- **Hvis opvaskeskuffen ikke installeres korrekt, kan det gøre garantien eller erstatningskrav ugyldige.**
- **Hvis produktet installeres i et køretøj, en båd eller lignende mobil enhed, skal du bringe køretøjet, båden eller den mobile enhed, der indeholder produktet, til serviceværkstedet for egen regning eller betale en serviceteknikers kørsel til produktets placering.**

## ② MEDFØLGENDE DELE

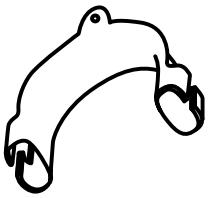

Afløbsslangestøtte (1)

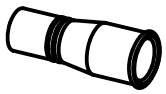

Afløbsslangesamler (1)

Ledningsklips (1)
(til fastgørelse af afløbsslangesamleren)

Klemme (1)
(til fastgørelse af afløbsslangesamleren)

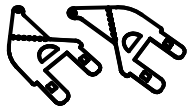

Sidemonterings-
beslagsæt
(A og B) (2)
VALGFRIT

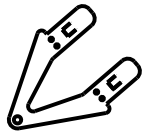

Top-
monterings-
beslag (2)
VALGFRIT

Phillips
16 mm
skruer (7)

38 mm
bundfastgørelsesskruer
og metalskiver (2)

Gummiskive til
indløbsslange (1)
(leveres monteret)

Fugtbeskyttelses-
tape (1)
(til at forhindre
fugtskade på
køkkenelementer)

Hvis de medfølgende afløbsslanger ikke er lange nok til at nå dine installationer, skal du bruge et afløbsslangeforlængersæt, delnr, 525798, som forlænger afløbsslangerne med 3,6 m. Sættet kan købes hos nærmeste Fisher & Paykel autoriserede servicecenter eller på vores lokale websted, der er anført i slutningen af dette dokument.

# 3 PRODUKTMÅL

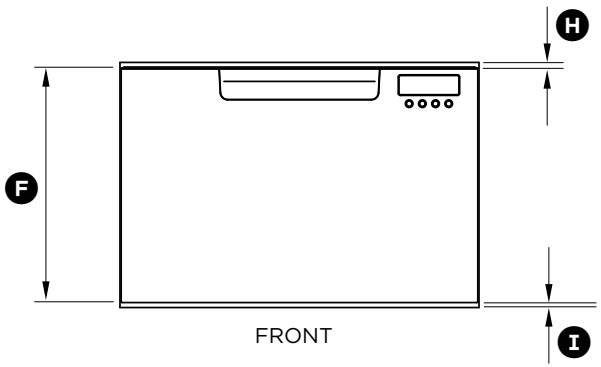


FRONT

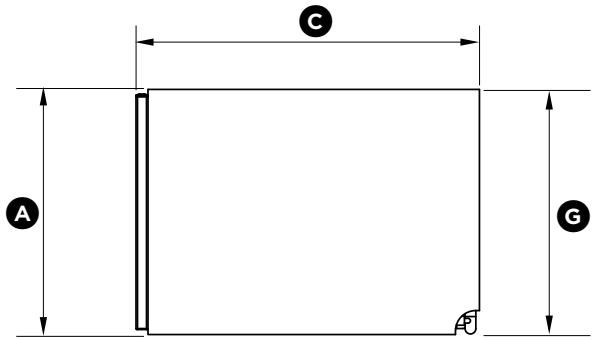


PROFIL

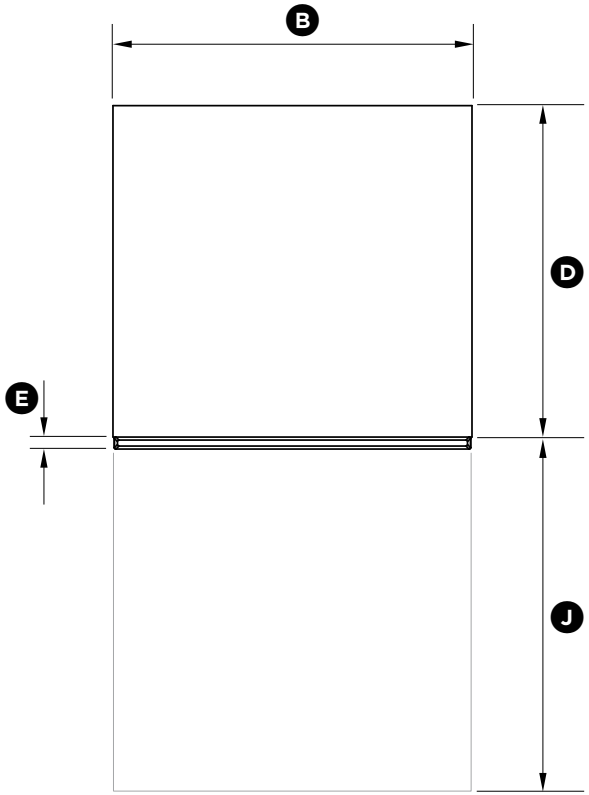


PLAN

| | DD60SA DD60SC | DD60SCT |
|---|---|---|
| **PRODUKTMÅL** | **MM** | **MM** |
| Ⓐ Produkthøjde i alt[1] | 410 | 454 |
| Ⓑ Produktbredde i alt | 599 | 599 |
| Ⓒ Samlet produktdybde | 573 | 573 |
| Ⓓ Steldybde (til bagsiden af frontskuffepanel) | 553 | 553 |
| Ⓔ Skuffefrontpanelets dybde | 20 | 20 |
| Ⓕ Højden af skuffefrontpanelet | 393 | 437 |
| Ⓖ Stelhøjde[1] | 410 | 454 |
| Ⓗ Højde fra toppen af skuffefrontpanel til toppen af stel | 8 | 8 |
| Ⓘ Ventilationsmellemrum mellem skuffefrontpanel | 7 | 7 |
| Ⓙ Maks. udtrækning af skuffe | 547 | 547 |

[1] inkl. 2 mm højre beslagfordybninger

# 4 KØKKENELEMENTERNES MÅL

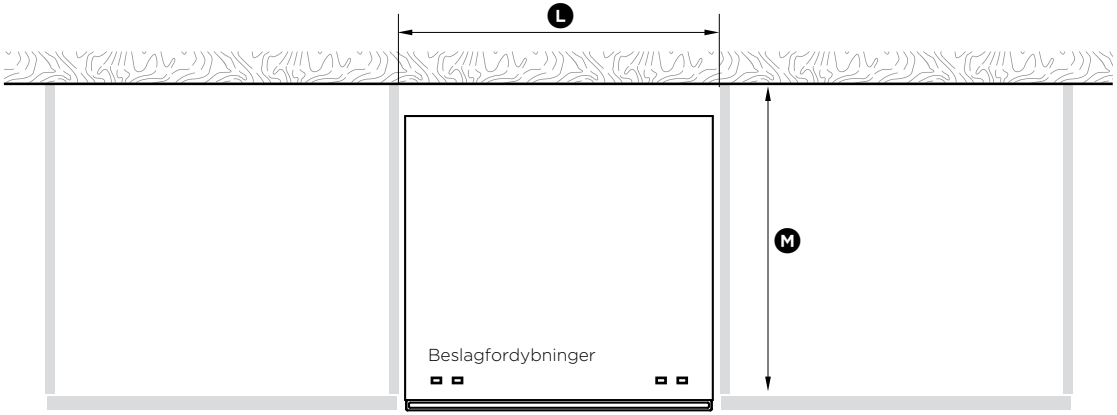


PLAN

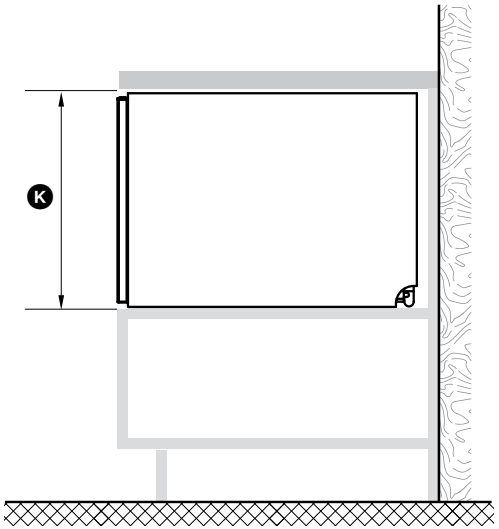


PROFIL

| KØKKENELEMENTERNES MÅL | DD60SA DD60SC | DD60SCT |
|---|---|---|
| | MM | MM |
| (K) Indvendig højde af hulrum | min. 412 | min. 456 |
| (L) Indvendig bredde af hulrum | 600 | 600 |
| (M) Indvendig dybde af hulrum | min. 560 | min. 560 |

**Indstillingerne for hulrumshøjde giver dig mulighed for at tilpasse opvaskeskuffen til køkkenelementerne eller medfølgende produkter**

DD60SA/SC
(modeller med standardhøjde)

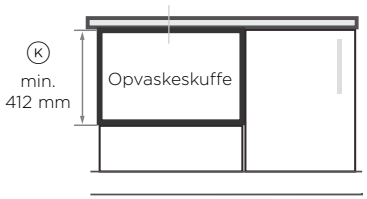


DD60SCT
(modeller med stor højde)

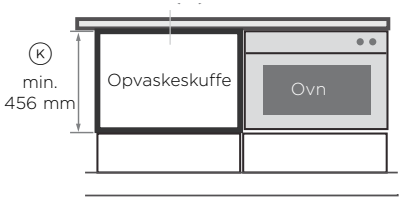


**Min. afstand til tilstødende køkkenelementer**

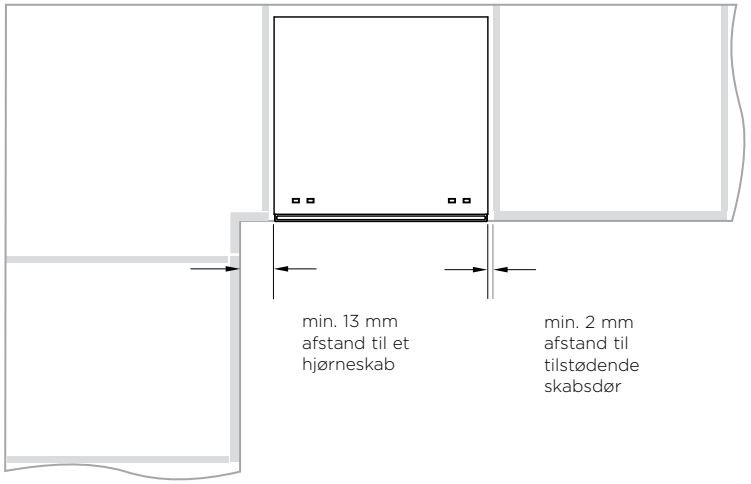

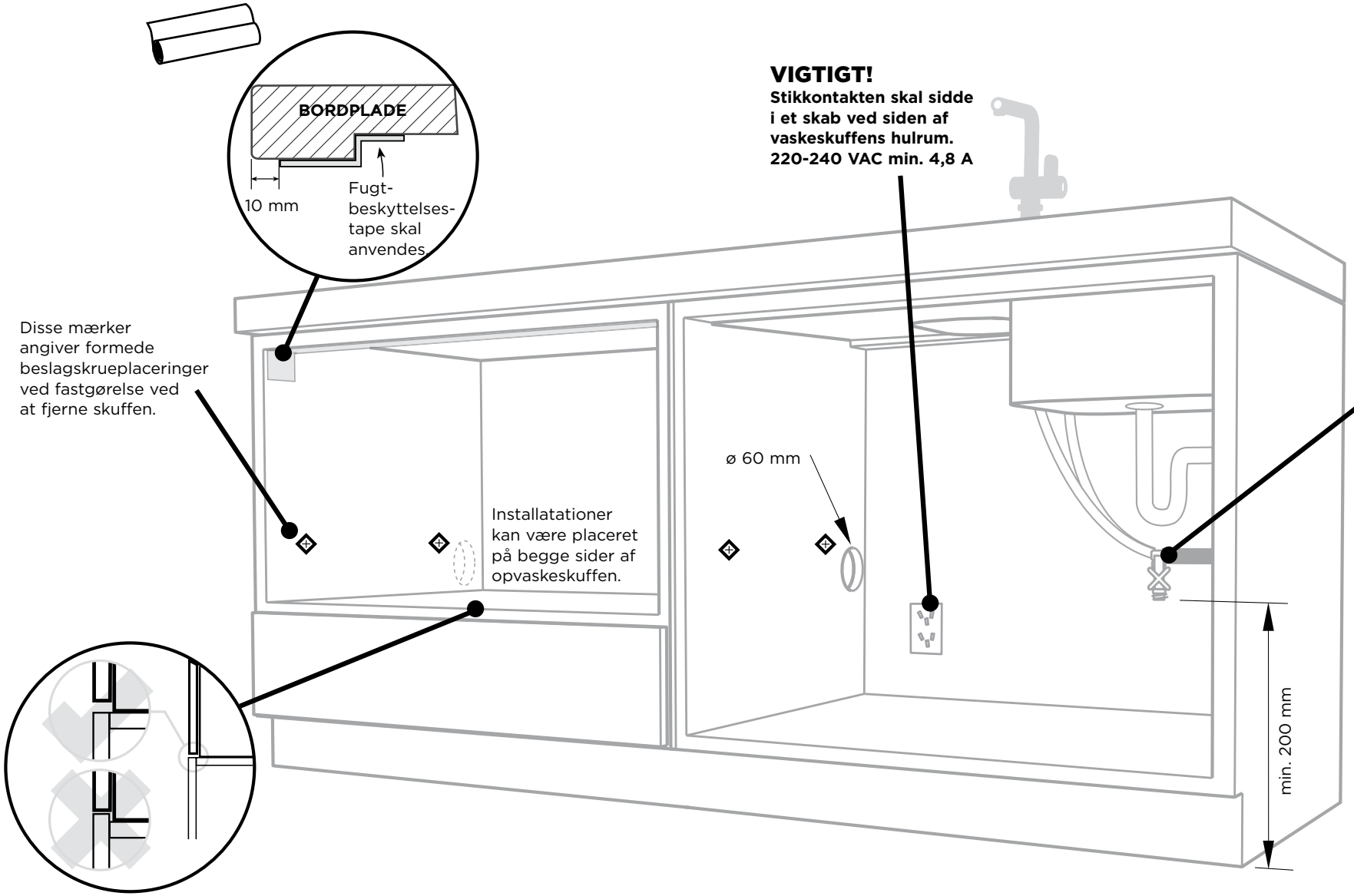


**VIGTIGT!**
**Stikkontakten skal sidde i et skab ved siden af vaskeskuffens hulrum. 220-240 VAC min. 4,8 A**

**Vandtilslutning**

Anbefalet **KOLD** (maks. 60°C).

3/4" BSP (GB20) som passer til flad skive.

**Vandtryk**

**Modeller med afkalkningsanlæ**
Maks. 1 MPa (145 psi)
Min. 0,1 MPa (14,5 psi)

**Modeller uden afkalkningsanlæg**
Maks. 1 MPa (145 psi)
Min. 0,03 MPa (4,3 psi)

**VIGTIGT!**
**Tilstødende køkkenelementer må ikke rage ind over bunden af hulrummet.**

## 6 MAKS. AFSTAND MELLEM SLANGER OG LEDNING FRA STELLETS KANT

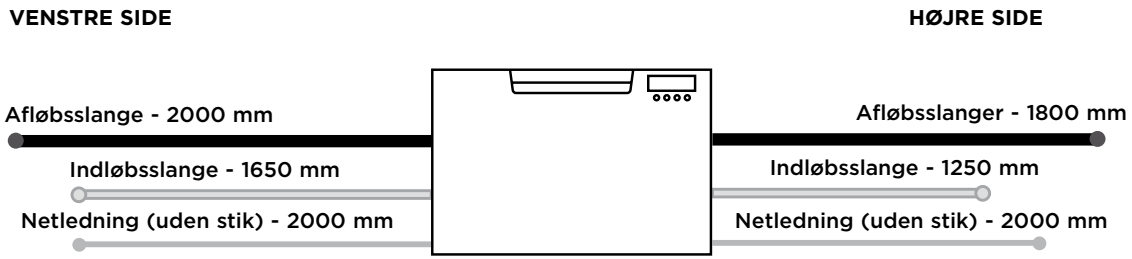


g

## VÆLG NU DEN INSTALLATIONSMETODE (A) ELLER (B), DER ER BEDST EGET TIL DINE KØKKENELEMENTER...

## 7 ANBEFALET METODE (A) - FASTGØRE UDEN AT FJERNE SKUFFEN (KUN KØKKENELEMENTER UDEN RAMME)

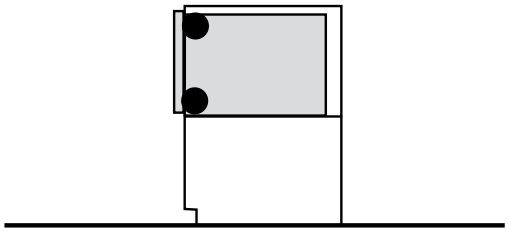

## 8-A MONTÉR SIDEMONTERINGSBESLAGENE

Klip alle fire sidebeslag ind i deres åbninger med en skruetrækker med lige kærv. Kontrollér, at de sidder helt fast, før produktet skubbes ind i hulrummet.

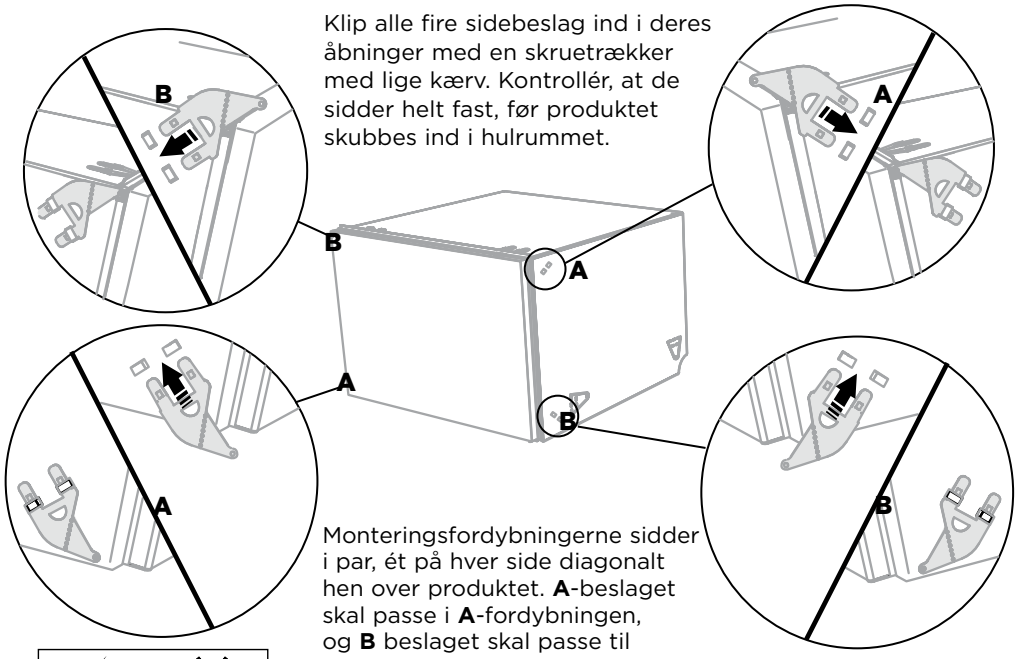


Monteringsfordybningerne sidder i par, ét på hver side diagonalt hen over produktet. **A**-beslaget skal passe i **A**-fordybningen, og **B** beslaget skal passe til **B**-fordybningen.

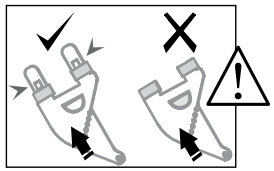

Når beslagene monteres, skal det sikres, at enderne ikke skubbes ned i stellet.

## 9-A TRÆK SLANGER IGENNEM, OG SKUB DEM IND I HULRUMMET

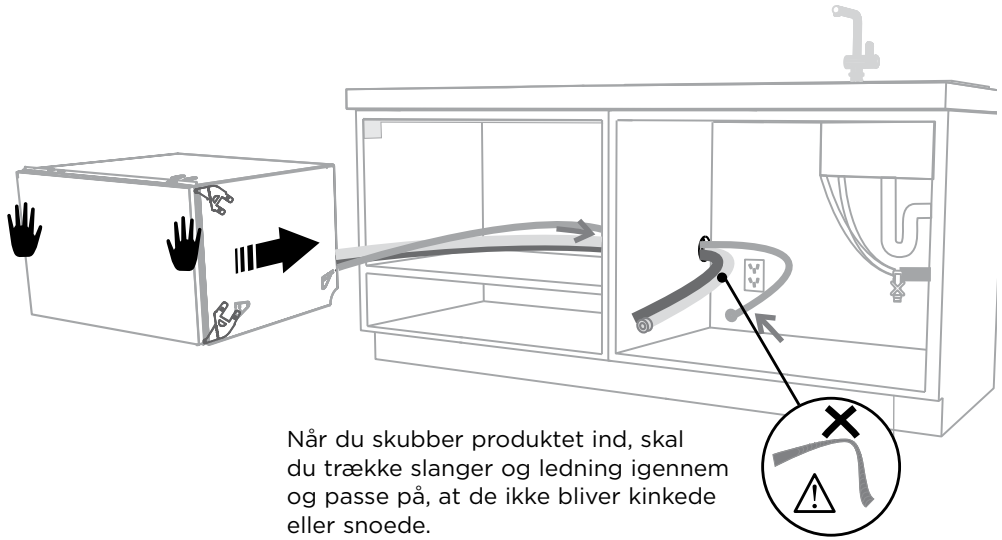

Når du skubber produktet ind, skal du trække slanger og ledning igennem og passe på, at de ikke bliver kinkede eller snoede.

### VIGTIGT!

**Hvis produktet ikke kan skubbes langt nok ind, skal du trække de ud igen og omarrangere slager og ledning. Brug ikke for mange kræfter; det kan klemme slangerne og medføre fejlfunktion.**

# 10-A FASTGØR TIL KØKKENELEMENTERNE I SIDERNE

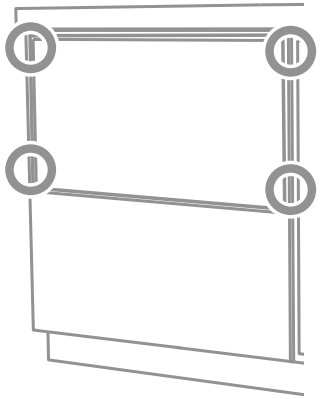

Åbn skuffen halvt. Brug en skruetrækker med lige kærv, bryd den grå gummiprop ud af afretningsdæklisten.

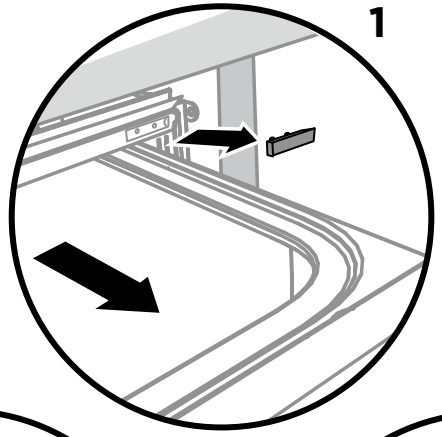


Brug en lille Philips-skruetrækker, skru gennem afretningsdæklisten, så sidemonteringsbeslaget fastgøres til køkkenelementerne. Undgå at beskadige gummiforseglingen.

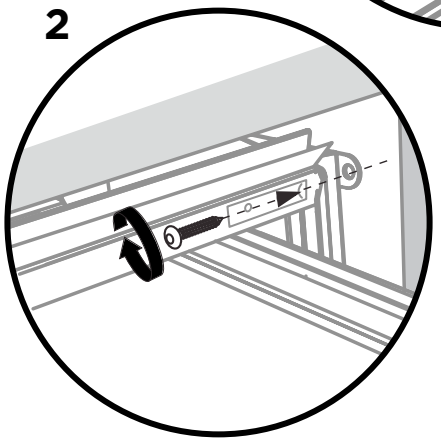


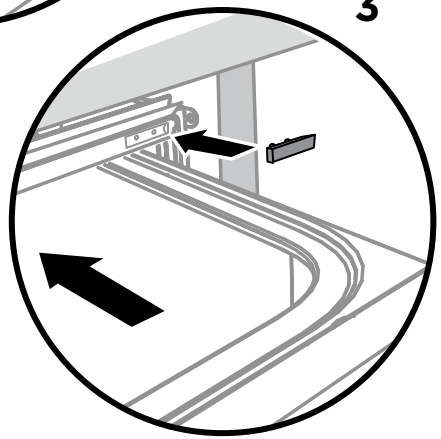


Sæt den grå gummiprop tilbage i afretningsdæklisten, og kontrollér, at forseglingen vender fremad.

**Gentag for alle fire beslag.**

## ⑦ ALTERNATIV METODE (B) - FASTGØR VED AT FJERNE SKUFFE

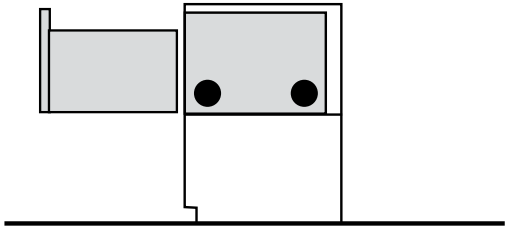

## ⑧-Ⓑ TRÆK SLANGER IGENNEM, OG SKUB DEM IND I HULRUMMET

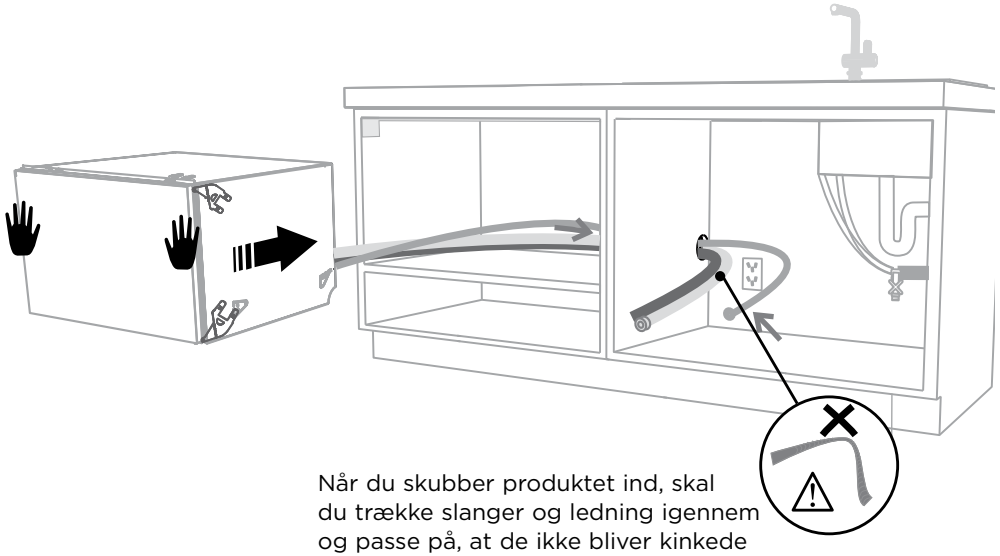

Når du skubber produktet ind, skal du trække slanger og ledning igennem og passe på, at de ikke bliver kinkede eller snoede.

### VIGTIGT!

**Hvis produktet ikke kan skubbes langt nok ind, skal du trække de ud igen og omarrangere slager og ledning. Brug ikke for mange kræfter; det kan klemme slangerne og medføre fejlfunktion.**

## ⑨-Ⓑ FJERN DEN NEDERSTE SKUFFE

**Sådan forhindres kinkede slanger**
Sæt enten skuffen ned på venstre side (anbefales), eller rotér skuffen med uret, så den hviler på siden, når den er fjernet.

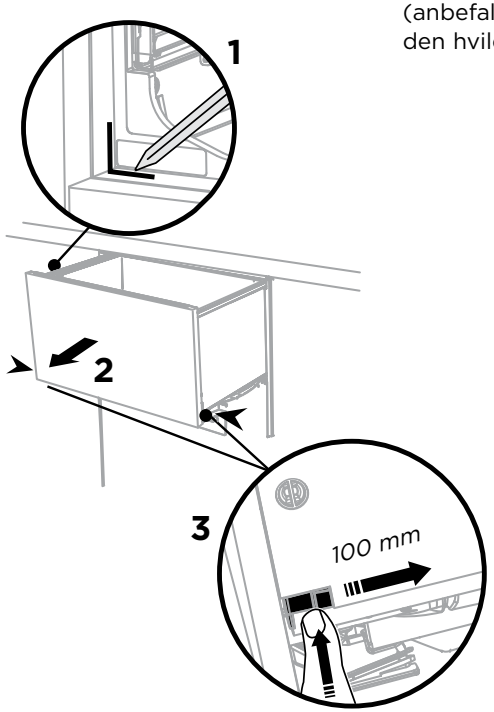


Tryk på frigørelsesfligene på begge sider, og skub tilbage for at frigøre skuffen fra løberullerne. Luft skuffen af løberullerne.

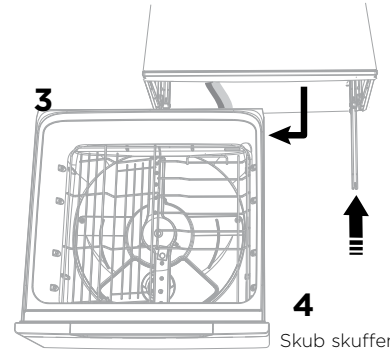


Sæt skuffen ned

Skub skuffens løberuller ind i begge sider.

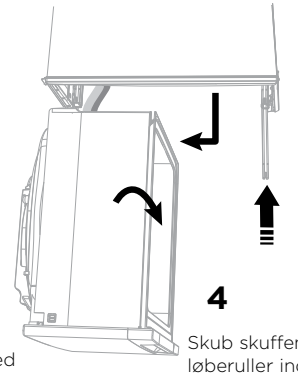


Drej skuffen med uret (maks. 90°), og læg den på siden.

Skub skuffens løberuller ind igen på begge sider.

## (10)-(B) FASTGØR TIL KØKKENELEMENTERNE I SIDERNE

**Produktet har tre fastgørelsespunkter:**

Kontrollér, at lydisoleringen er placeret korrekt.

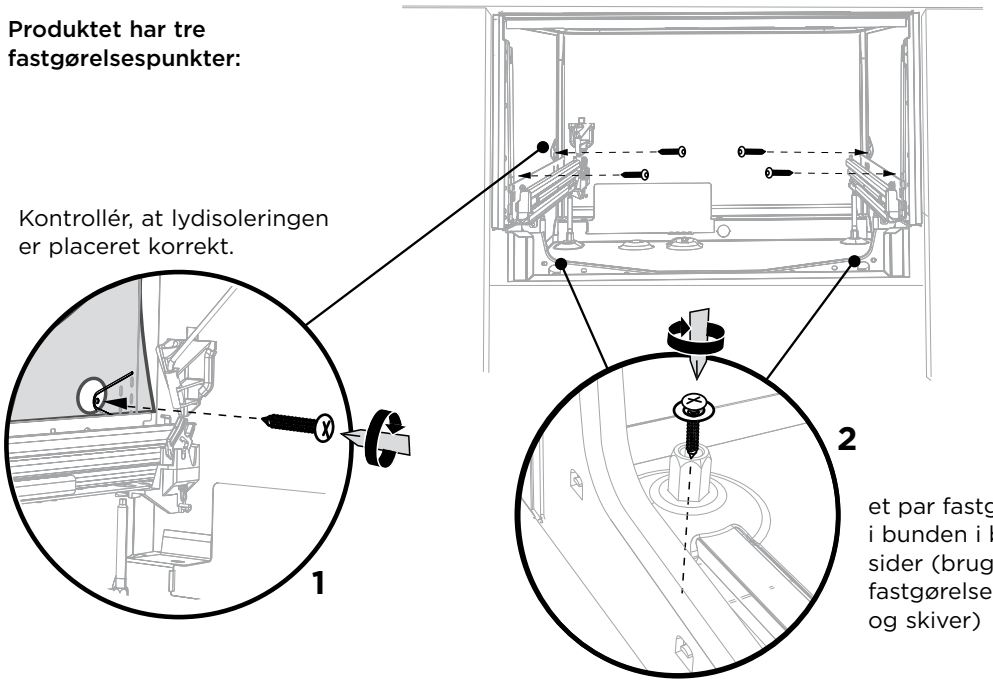


to par formede beslag på begge sider af stellet (brug 16 mm skruer)

et par fastgørelses- i bunden i begge sider (brug 38 mm fastgørelsesskruer og skiver)

## (11)-(B) MONTÉR SKUFFEN I LØBERULLERNE IGEN

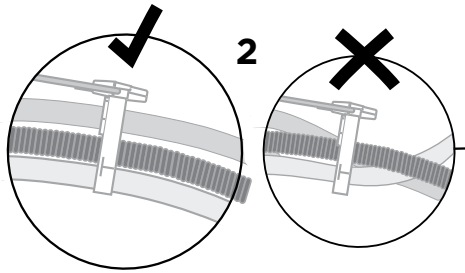


Løft eller rotér skuffen mod uret tilbage på skuffeløberullerne i hver side.

Før du monterer skuffen igen, skal du kontrollere, at slangerne ikke er snoede, og at låseanordningerne på hver skuffeløberulle vender fremad.

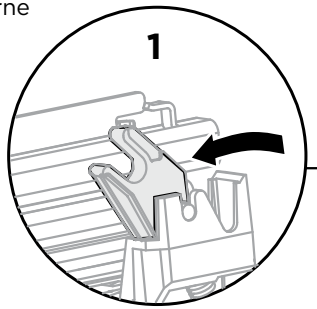


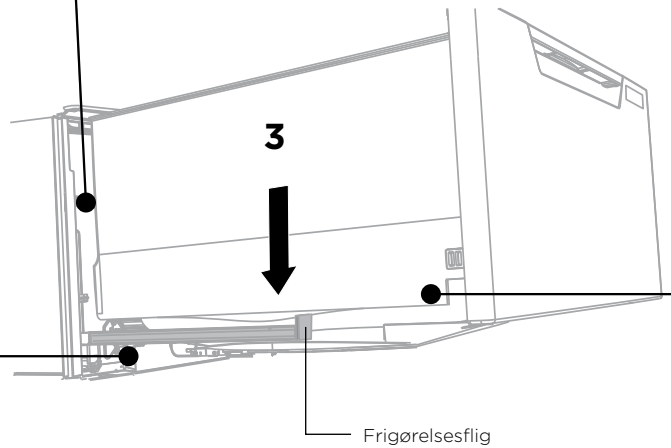


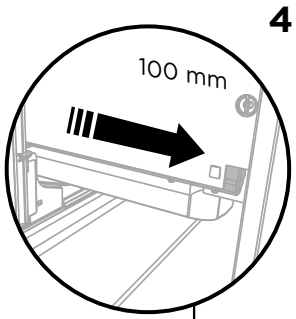


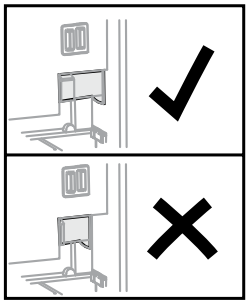

Træk frigørelsesfligene på begge sider 100 mm frem. Kontrollér, at fligene er trukket helt frem og klikker på plads.

## (12) DER ER TO FORSKELLIGE RØRLÆGNINGS- OG AFLØBSMULIGHEDER. VÆLG DEN BEDST EGNEDE.

**Opvaskeskuffe og Ø 38 mm standrør**

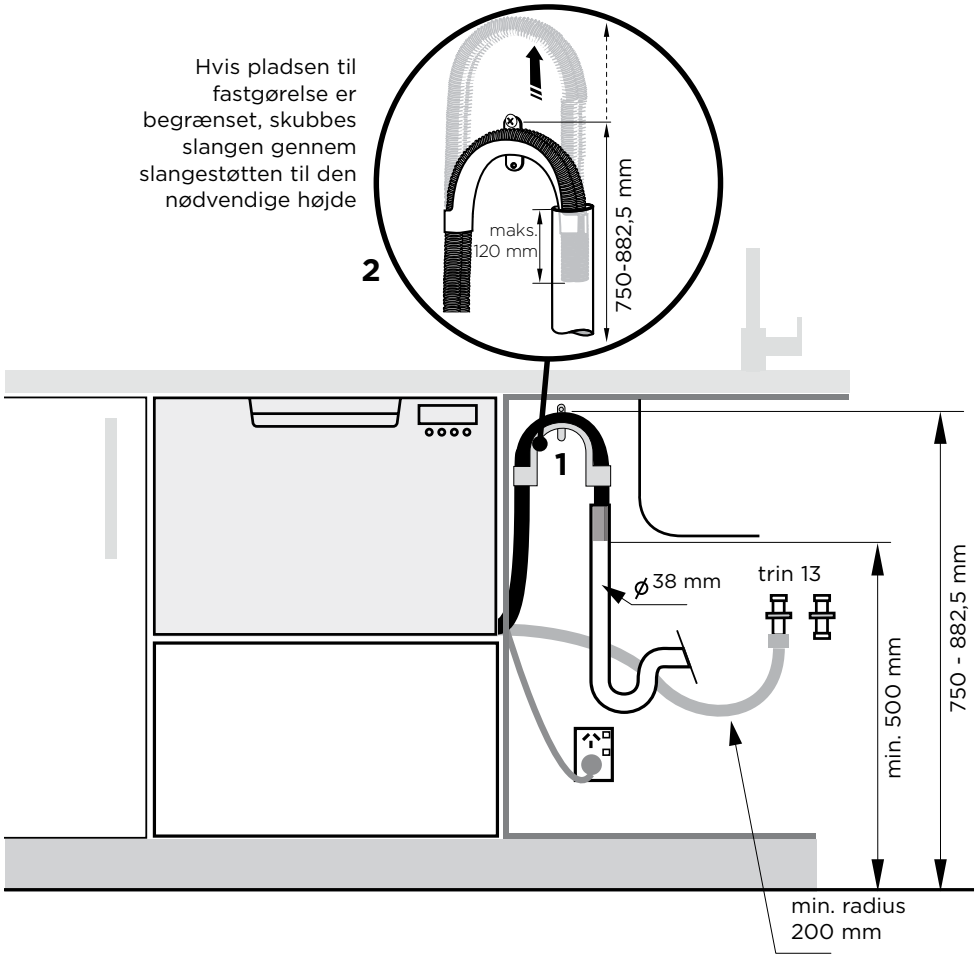


**Opvaskeskuffe med brug af afløbsslangesamler på kloaknedløb/afløbs-t-stykke**

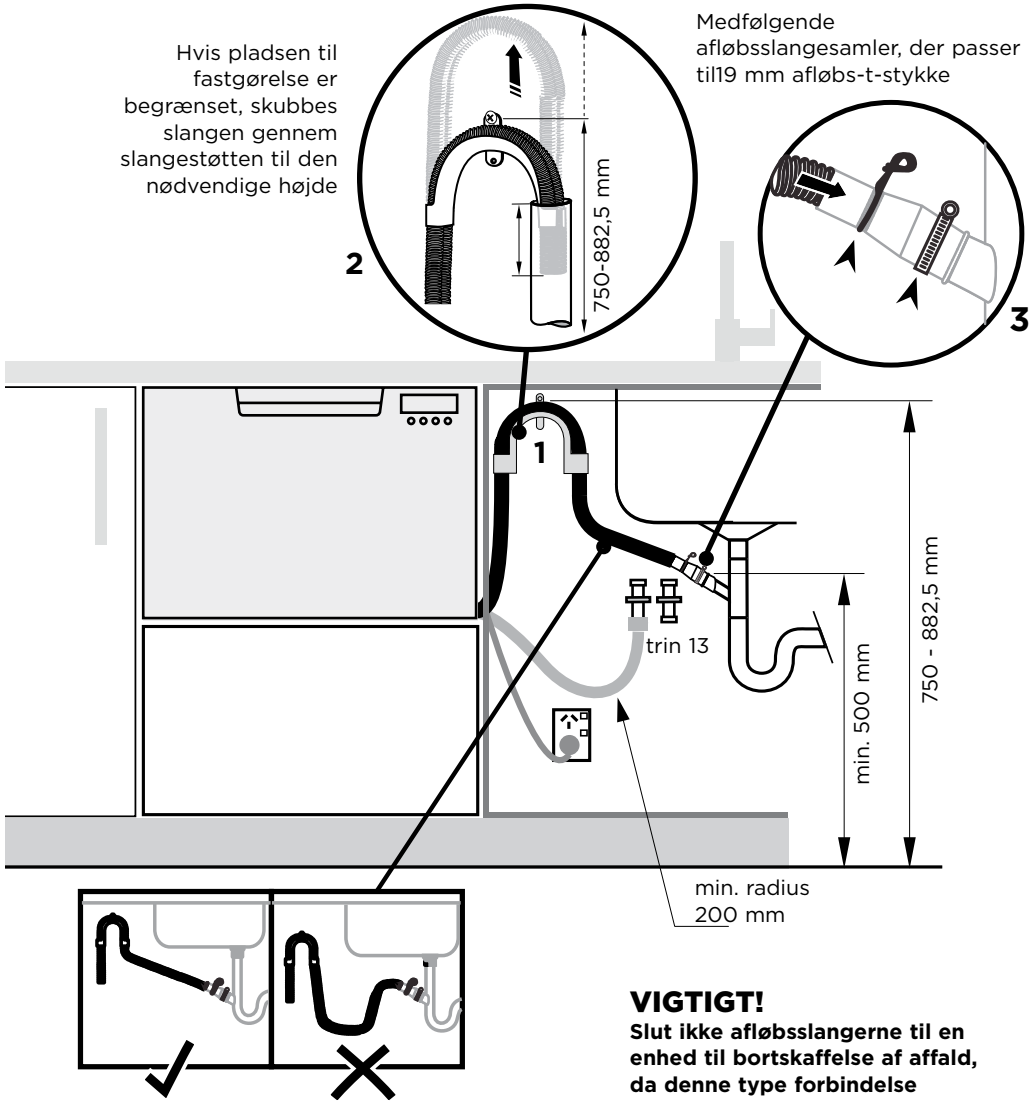




Kontrollér, at afløbsslangen føres direkte til samleren. Fjern om nødvendigt *overskydende* afløbsslangemateriale.
**Afkort ikke indløbsslangen.**

**VIGTIGT!**
**Slut ikke afløbsslangerne til en enhed til bortskaffelse af affald, da denne type forbindelse kan medføre en blokering af afløbsslangerne.**

## 13 SLUT INDLØBSSLANGEN TIL KOLDT VAND

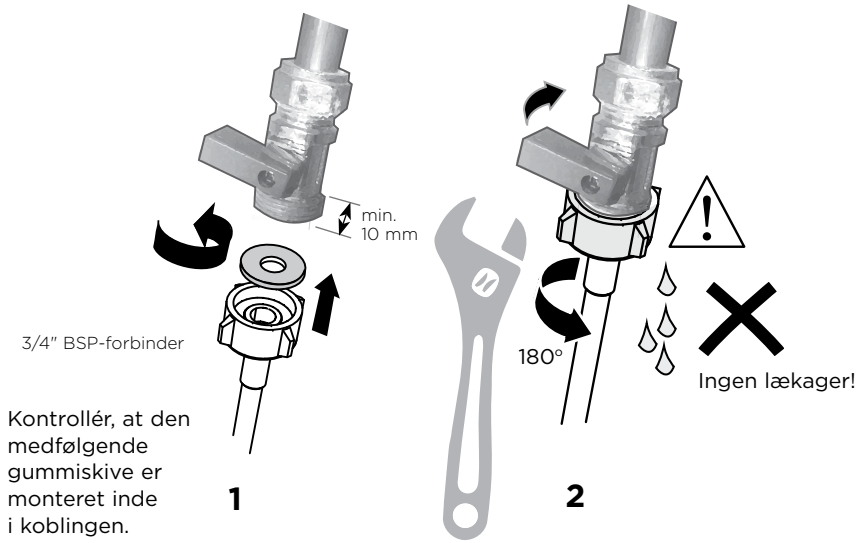


Kontrollér, at den medfølgende gummiskive er monteret inde i koblingen.

Spænd koblingen med en skruenøgle.

## 14 TILSLUT PRODUKTET

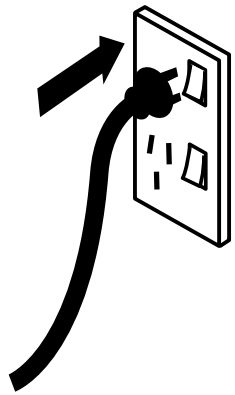

- **Der står meget vand over filterpladen efter skyllecyklussen. (Dette vises om en A3-fejl)**
  Kontrollér for en kinket afløbsslange, blokeret afløbstilslutning, høj løkke ikke installeret korrekt, afløbsslange ikke ført korrekt, eller spulearmen ikke på plads.

- **Ingen vandtilførsel. (Dette vises om en A1-fejl)**
  Kontrollér, at vand er tilsluttet og tændt.

- **Opvaskeskuffen bipper kontinuerligt**
  Der er en fejl. Se afsnittet "Hvis der er en fejl" i brugervejledningen for at få flere oplysninger og anvisninger.

- **Ingen programindikator lyser, når skuffen åbnes**
  Kontrollér, at der er tændt for strømmen, og at skuffen er tændt. Se afsnittet "Foretrukne indstillinger" i kvikvejledningen, hvis den er, og der stadig ikke lyser en indikator. Det kan være nødvendigt at aktivere en indstilling ved navn "Tænd automatisk, når skuffe åbnes".

- **Vand omkring vandtilførsels- og afløbstilslutninger**
  Kontrollér tilslutninger, eksisterende rørføringsarbejde og slanger for lækager. Kontrollér, at gummiskive og slangeklemme er monteret korrekt.

- **Hvis produktet vælger**
  Kontrollér, at produktet er fastgjort til køkkenelementerne.

- **Skuffen lukker ikke ordentligt**
  Kontrollér, at der ikke er noget der hindrer skuffen i at lukke ordentligt, f.eks. slanger eller skuffepaler.

- Se afsnittet "Fejlfinding" i brugervejledningen, hvis der opstår et problem.

- Hvis du stadig har brug for hjælp, efter at du har læst disse punkter, skal du se service- og garantibogen vedrørende garantioplysninger og det nærmeste, automatiserede servicecenter eller kontakt os via vores websted, der er anført herunder.

# 16 AFSLUTTENDE TJEKLISTE

✓ **SKAL UDFYLDES AF INSTALLATØREN**

- ☐ Kontrollér, at alle dele er installeret.
- ☐ Kontrollér, at alle paneler og dele heraf sidder fast, og at afsluttende, elektrisk test er udført i henhold til de lokale forskrifter for elektricitet.
- ☐ Kontrollér, at produktet er i vater, sikkert fastgjort til køkkenelementerne og kan åbnes og lukkes frit. Skufferne skal kunne lukkes helt uden modstand fra køkkenelementerne.
- ☐ Kontrollér, at indløbsslangen til vandtilførslen er forsynet med den medfølgende gummiskive, og at den er spændt yderligere en halv omdrejning efter kontakt med pakningen.
- ☐ Kontrollér, at udstik eller propper i afløbstilslutningen er boret ud, og at afløbstilslutning er etableret.
- ☐ Afløbsslangesamleren skal understøtte vægten af overskydende slangemateriale. Hold afløbsslangen så udstrakt som mulig for at forhindre nedhæng. Eventuel overskydende slange skal sidde på opvaskeskuffesiden af den høje løkke.
- ☐ Hvis afløbsslangen sluttes til kloaknedløbet, skal det sikres, at den høje løkke er mindst 150 mm højere end afløbsslangesamleren.
- ☐ Kontrollér, at al emballage eller tape, der fastholder holderne, er fjernet fra skufferne.
- ☐ Kun modeller med afkalkningsanlæg: justér indstillingen af afkalkningsanlægget fra standardindstillingen til en indstilling, der passer til vandets hårdhed i området. Se kvikvejledningen og afsnittet "Afkalkningsanlæg" i brugervejledningen.
- ☐ Tænd for strømmen og vandtilførslen, og åbn derefter skuffen. Du skal nu høre et bip og se en programindikator lyse på betjeningspanelet.
- ☐ Kontrollér, at spulearmene er monteret korrekt og drejer frit ved fysisk at dreje dem med hånden.

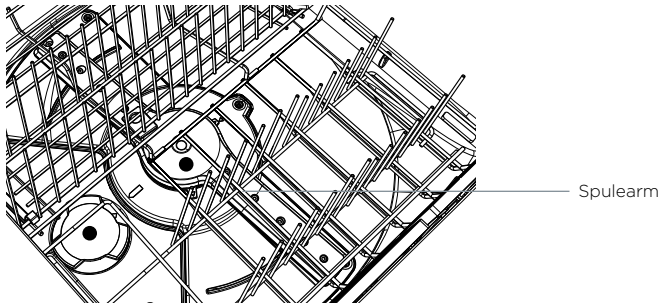


- ☐ Hæld tre kopper vand i skuffen. Tryk på ≫, til indikatoren for programmet "Skylning" lyser. Luk skuffen, og tryk på ▶II for at starte programmet.
- ☐ Kontrollér, at opvaskeskuffen har kørt og aftappet vand korrekt, når skylleprogrammet er færdigt.
- ☐ Kontrollér, at der er lukket for vandtilførslen, og kontrollér afløbstilslutningen for lækage.

Udfør og gem med henblik på reference:

Model _____

Serienr. _____

Købsdato _____

Køber _____

Forhandleradresse _____

Installatørens navn _____

Installatørens underskrift _____

Installationsvirksomhed _____

Installationsdato _____

Copyright © Fisher & Paykel Appliances 2016. Alle rettigheder forbeholdes. Produktspecifikationerne i dette hæfte gælder de specifikke produkter og modeller, der er beskrevet på udgivelsesdatoen. Disse specifikationer kan ændres uden varsel pga. vores politik om løbende produktforbedring. Spørg derfor forhandleren, om dette hæfte beskriver det aktuelt tilgængelige produkt korrekt.