INSTALLASJONSANVISNING

Double DishDrawer™-oppvaskmaskin

Modellene
DD60DA, DD60DC

NO

Fisher&Paykel

www.fisherpaykel.com

591294A 08.16

⚠ ADVARSEL!

Fare for elektrisk støt
Før installasjon av oppvaskmaskinen må du skru ut sikringen eller slå av automatsikringen for kursen. Maskinen må jordes. Ved feil reduserer jordingen faren for elektrisk støt reduseres ved å sørge for en minste motstands vei for strømmen. Denne maskinen er utstyrt med en ledning med jordleder og et jordet støpsel. Støpselet skal kobles til et egnet uttak som er installert og jordet i henhold til lokale forskrifter og bestemmelser. Dersom disse anvisningene ikke følges, kan det føre til elektrisk støt og dødsfall.

⚠ ADVARSEL!

Fare for elektrisk støt
ADVARSEL – Feil tilkobling av utstyrets jordledning kan medføre fare for elektrisk støt. Undersøk med en autorisert elektriker eller en servicerepresentant hvis du er i tvil om maskinen er riktig jordet. Ikke gjør endringer på strømstøpselet som følger med maskinen. Dersom det ikke passer i strømuttaket, må du få et nytt og riktig uttak montert av en autorisert elektriker. Ikke bruk skjøteledning, adaptere eller grenuttak. Dersom disse anvisningene ikke følges, kan det føre til elektrisk støt og dødsfall.

⚠ ADVARSEL!

Kuttfare
Vær forsiktig – kantene på panelene er skarpe. Uforsiktig håndtering kan føre til skader og kutt.

VIKTIG!
TA VARE PÅ DENNE ANVISNINGEN

Modellene som er vist i denne installasjonsveiledningen, vil kanskje ikke være tilgjengelige på alle markeder, og kan bli endret når som helst. Hvis du behøver oppdaterte opplysninger om tilgjengelighet og spesifikasjoner for modeller i landet ditt, kan du gå til www.fisherpaykel.com eller kontakte din lokale Fisher & Paykel-forhandler.

VIKTIGE SIKKERHETSINSTRUKSER

- **Installasjon av denne oppvaskmaskinen krever grunnleggende mekaniske og elfaglige ferdigheter.**
- **Sørg for at kunden beholder denne anvisningen.**
- **Installasjonen skal gjøres i henhold til bygningens reglement og lokale elfaglige forskrifter.**
- **Etter installasjonen skal installatøren fylle ut sluttkontrollisten.**
- **Fjern all emballasje som følger med oppvaskmaskinen.**
- **Oppvaskmaskinen er laget for innendørs bruk.**
- **Sørg for at all vanntilførsel er slått AV. Det er rørleggerens og elektrikerens ansvar å sørge for at installasjonen er i henhold til aktuelle forskrifter og bestemmelser.**
- **Oppvaskmaskinen MÅ installeres slik at den er mulig å ta ut igjen fra avlukket ved behov for service.**
- **Strømuttaket som oppvaskmaskinen kobles til, skal være utenfor maskinens avlukke.**
- **Vær forsiktig så du ikke skader strømledning og slanger når maskinen installeres eller tas ut fra avlukket.**

VIKTIGE SIKKERHETSINSTRUKSER

- **Dersom oppvaskmaskinen skal flyttes fra ett sted til et annet, skal den flyttes stående for å unngå vannskader.**
- **Sørg for at det benyttes nye slanger (følger med oppvaskmaskinen). Gamle slanger skal ikke brukes på nytt.**
- **Feil installasjon av oppvaskmaskinen kan føre til at garantien og eventuelle garantikrav blir ugyldige.**
- **Dersom produktet installeres i et kjøretøy, en båt eller andre mobile enheter, må kjøretøyet, båten eller den mobile enheten med produktet tas med til serviceverkstedet for egen regning, eller så må serviceteknikerens reise til det aktuelle stedet dekkes.**

② MEDFØLGENDE DELER

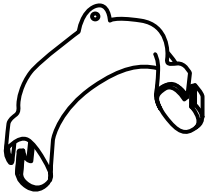

Feste for avløpsslange (1)

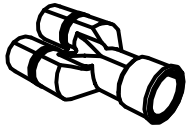

Avløpsslangekobling (1)

Wireklips (2)
(til feste av avløpsslangekobling)

Klemme (1)
(til feste av avløpsslangekobling)

Sett med monteringsbraketter for siden (A og B) (2) EKSTRAUTSTYR

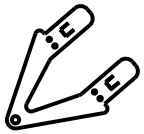

Monteringsbraketter for toppen (2) EKSTRAUTSTYR

Stjerneskruer 16 mm (9)

Gummipakning til inntaksslange (1)
(leveres påmontert)

Fuktbeskyttende teip (1)
(for å hindre fuktskader på innredning)

Sekskant-pipe til justering av føtter (2)
(en lang og en kort)

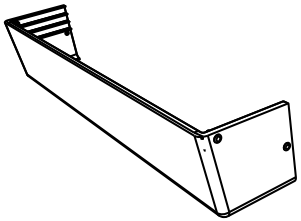

Kun DD60DA-modeller
Forbehandlet skjørteplate (1) og festepinner (4)

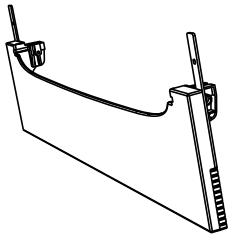

Kun DD60DC-modeller
Forbehandlet skjørteplate (1)

Dersom de medfølgende avløpsslangene ikke er lange nok, må du bruke forlengersettet P/N 525798. Med dette får du en avløpsslange som er 3,6 m lenger.
Dette settet er tilgjengelig hos ditt nærmeste autoriserte Fisher & Paykel-servicesenter, eller det kan bestilles via vårt nettsted for din region (se liste i slutten av dette dokumentet).

③ PRODUKTETS MÅL

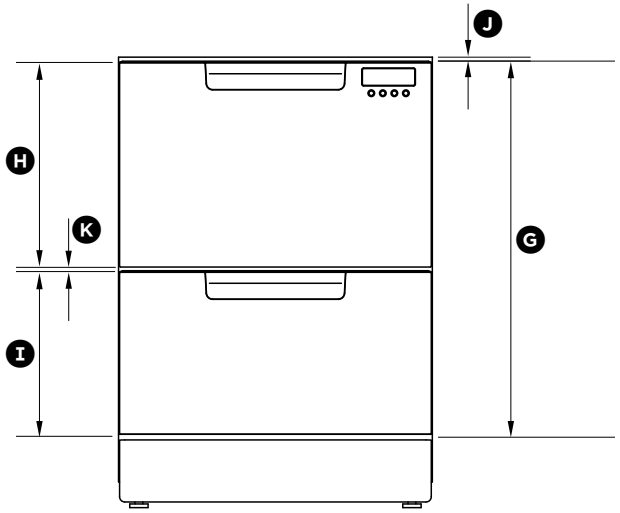

FRONT

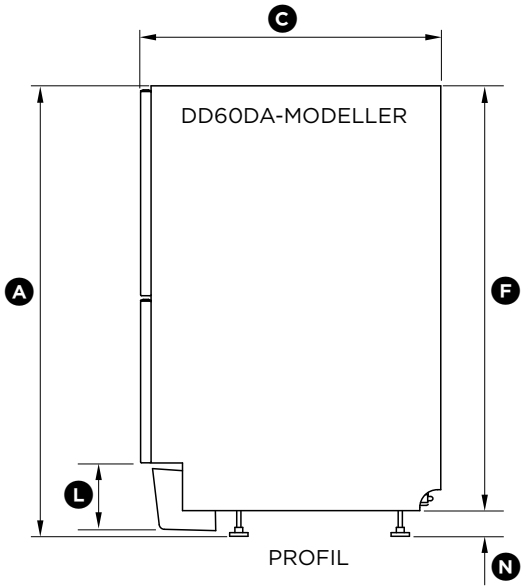

PROFIL

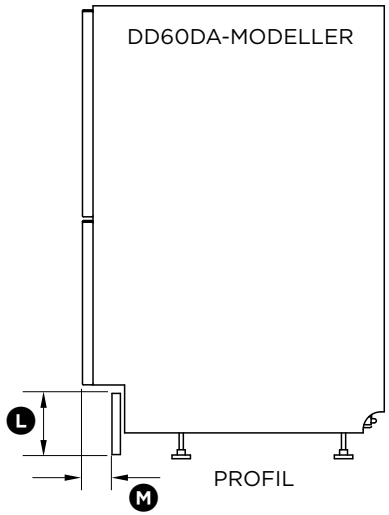

PROFIL

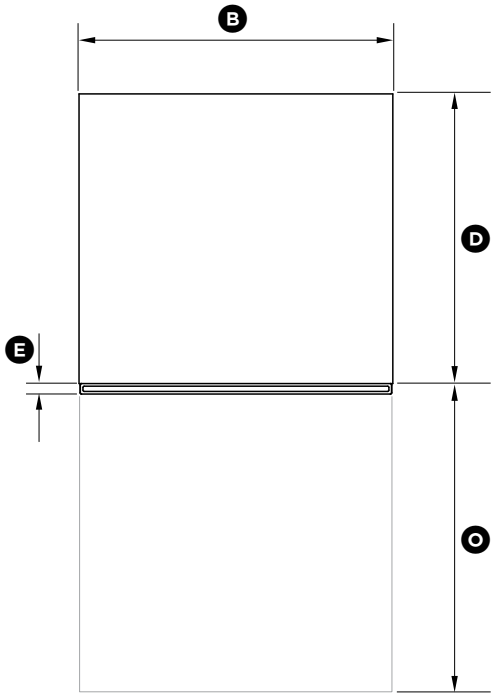

PLAN

		DD60DA	DD60DC
PRODUKTETS MÅL		**MM**	**MM**
Ⓐ	Maskinens totale høyde[1]	820-880[2]	820-880[2]
Ⓑ	Maskinens totale bredde	599	599
Ⓒ	Maskinens totale dybde	573	573
Ⓓ	Chassisets dybde (til baksiden av det fremre skuffpanelet)	553	553
Ⓔ	Dybde på fremre skuffpanel	20	20
Ⓕ	Chassisets høyde[1]	811	811
Ⓖ	Høyde på de fremre skuffpanelene	712	712
Ⓗ	Høyde på det øvre fremre skuffpanelet	393	393
Ⓘ	Høyde på det nedre fremre skuffpanelet	312	312
Ⓙ	Høyde fra toppen av det fremre skuffpanelet til toppen av chassiset	8	8
Ⓚ	Ventilasjonsåpning mellom de fremre skuffpanelene	7	7
Ⓛ	Høyde på skjørteplate (kan tilpasses)	70-120	72-127
Ⓜ	Dybde fra forsiden av skuffpanelet til forsiden av skjørteplaten (kan justeres)[3]	NA	38-54
Ⓝ	Høyde på justeringsføtter (justerbare)	9-69[2]	9-69[2]
Ⓞ	Skuffens maks. åpning	547	547

[1] Inneholder 2 mm høye brakettspor [2] Avhengig av justeringsføttenes innstilling

[3] Kan justeres etter skjørteplatens plassering i forhold til tilstøtende skap

④ INNREDNINGENS MÅL

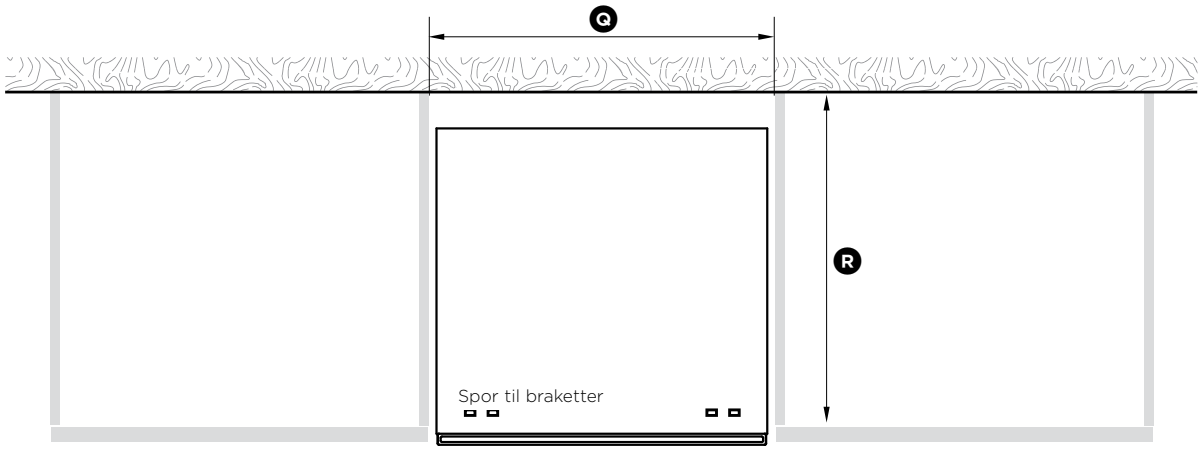

PLAN

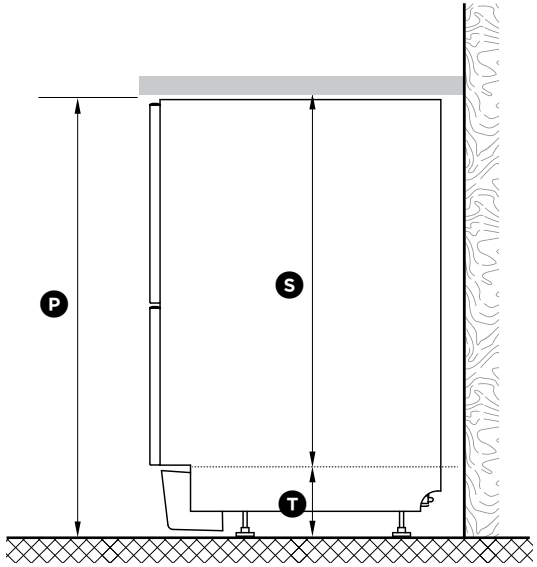

PROFIL

	DD60DA	DD60DC
INNREDNINGENS MÅL	**MM**	**MM**
Ⓟ Avlukkets innvendige høyde*	min. 820	min. 820
Ⓠ Avlukkets innvendige bredde	600	600
Ⓡ Avlukkets innvendige dybde	min. 560	min. 560
Ⓢ Anbefalt høyde på tilstøtende skaprom	720	720
Ⓣ Høyde på skjørteplaterom*	100-160	100-160

* Avhengig av justeringsføttenes innstilling

Minimumsklaring til tilstøtende skap

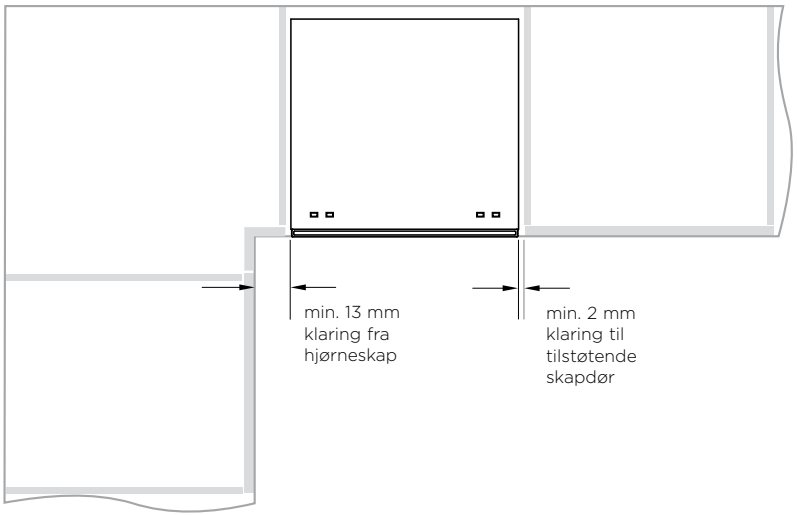

5 KLARGJØRING AV AVLUKKE

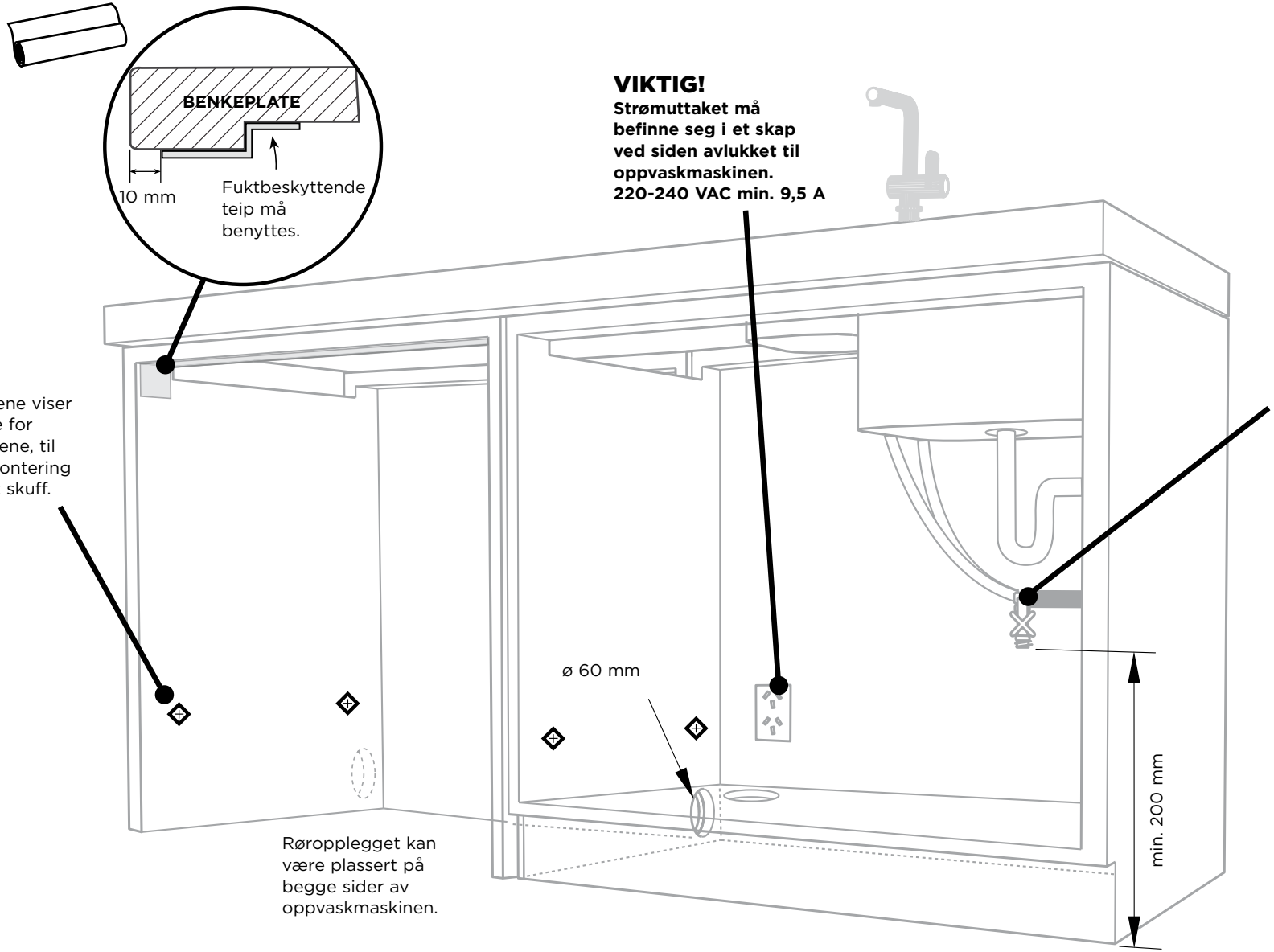

Tilkobling til vann

KALDT vann anbefales (maks 60 °C).

3/4“ BSP (GB20) som passer til flat pakning.

Vanntrykk

Modeller med vannmykner
Maks. 1 MPa (145 psi)
Min. 0,1 MPa (14.5 psi)

Modeller uten vannmykner
Maks. 1 MPa (145 psi)
Min. 0,03 MPa (4,3 psi)

Kosherkrav

Avløpene må være adskilt i henhold til kosherkrav. Vi anbefaler at dette kontrolleres sammen med din lokale rabbiner.

⑥ MAKSAVSTAND FOR SLANGER OG LEDNING FRA KANTEN AV CHASSISET

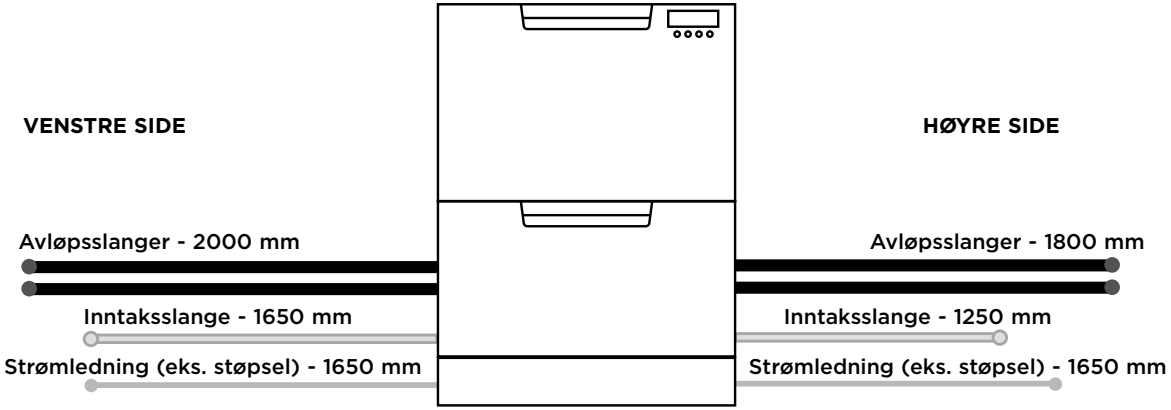

VELG DERETTER DEN INSTALLASJONSMETODEN (A) ELLER (B) SOM PASSER BEST FOR DIN INNREDNING ...

7 ANBEFALT METODE (A) - MONTERING UTEN FJERNET SKUFF (KUN RAMMELØS INNREDNING)

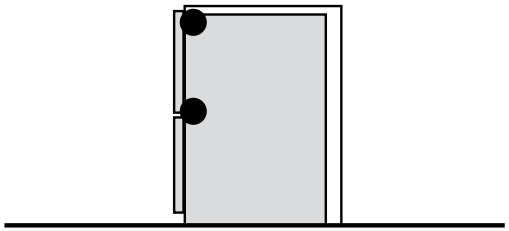

8-A FEST MONTERINGSBRAKETTENE PÅ SIDENE

Fest alle de fire monteringsbrakettene for siden i sporene med en flat skrutrekker. Sørg for at de sitter skikkelig før maskinen skyves inn i avlukket.

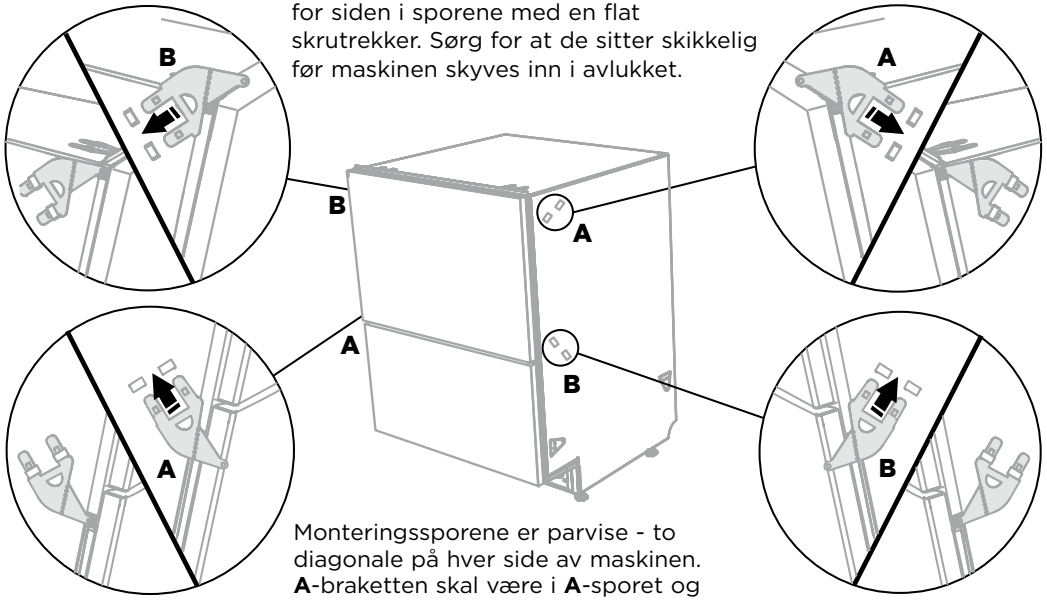

Monteringssporene er parvise - to diagonale på hver side av maskinen. **A**-braketten skal være i **A**-sporet og **B**-braketten skal være i **B**-sporet.

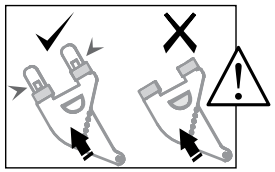

Når du monterer brakettene, må du sørge for at endene ikke blir skjøvet ned i chassiset.

9-A TREKK SLANGENE GJENNOM OG INN I AVLUKKET

Monter eventuelt de to monteringsbrakettene for toppen

(x2)

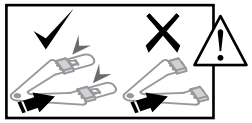

Når du monterer brakettene, må du sørge for at endene ikke blir skjøvet ned i chassiset.

Vatre maskinen.

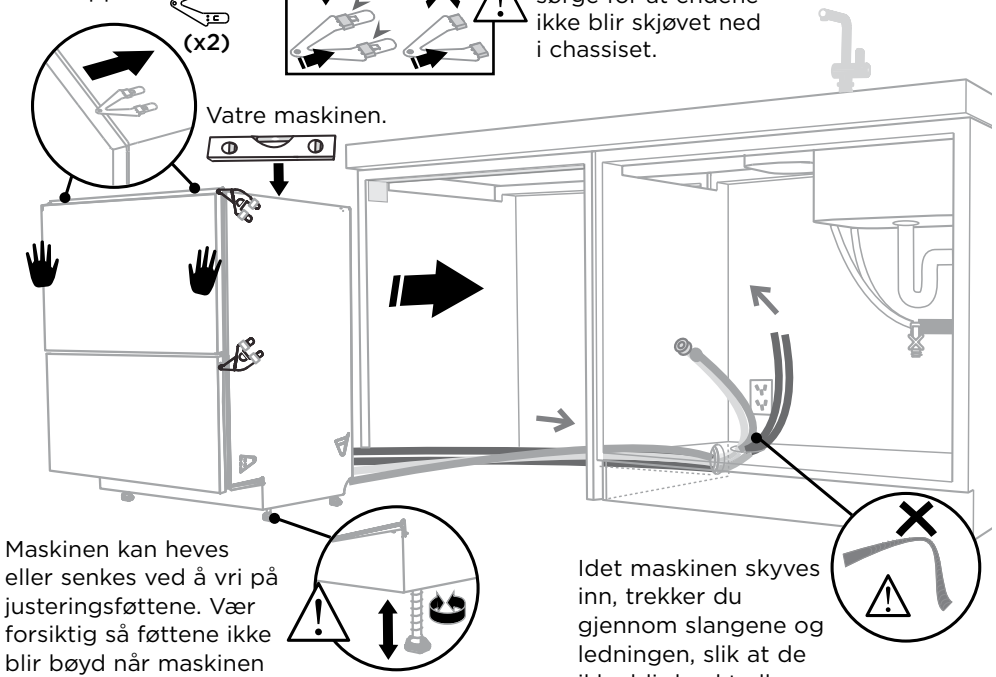

Maskinen kan heves eller senkes ved å vri på justeringsføttene. Vær forsiktig så føttene ikke blir bøyd når maskinen skyves inn i avlukket.

Idet maskinen skyves inn, trekker du gjennom slangene og ledningen, slik at de ikke blir knekt eller vridd.

10-A FEST TIL INNREDNINGEN PÅ SIDENE

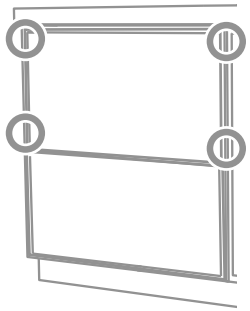

Åpne skuffen halvveis. Bruk en flat skrutrekker, og brekk ut den grå gummipluggen fra pluggfestet.

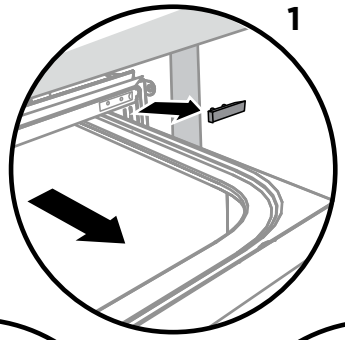

Sett den grå gummipluggen tilbake i pluggfestet og sørg for at tetningen er plassert riktig vei.

Bruk en liten stjernetrekker og skru fast monteringsbraketten for siden gjennom pluggfestet og inn i kjøkkeninnredningen. Pass på så du ikke skader gummitetningen.

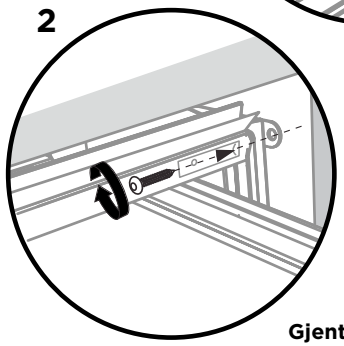

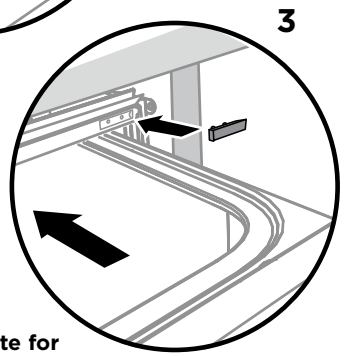

Gjenta dette for alle de fire brakettene.

11-A FEST EVENTUELT TIL INNREDNINGEN PÅ OVERSIDEN

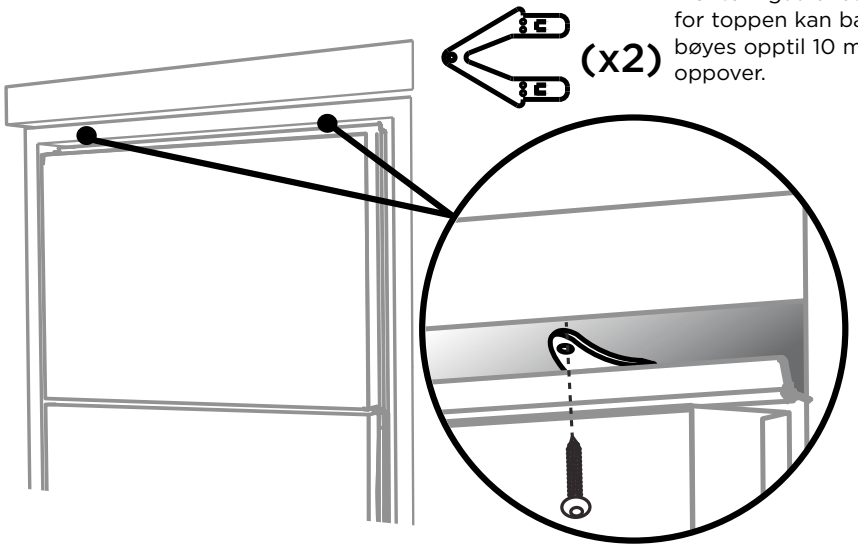

Monteringsbrakettene for toppen kan bare bøyes opptil 10 mm oppover.

12-A ETTER AT MASKINEN ER FESTET, SER DU TRINNET FOR MONTERING AV SKJØRTEPLATEN SOM GJELDER FOR DIN MODELL.

⑦ ALTERNATIV METODE (B) - MONTERING MED FJERNET SKUFF

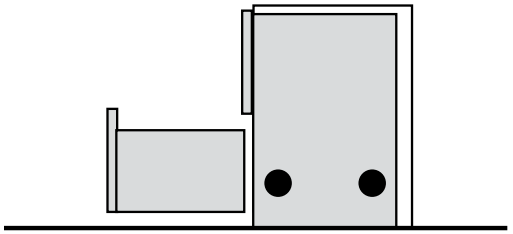

⑧-Ⓑ TREKK SLANGENE GJENNOM OG INN I AVLUKKET

Monter eventuelt de to monteringsbrakettene for toppen

(x2)

Når du monterer brakettene, må du sørge for at endene ikke blir skjøvet ned i chassiset.

Vatre maskinen.

Maskinen kan heves eller senkes ved å vri på justeringsføttene. Vær forsiktig så føttene ikke blir bøyd når maskinen skyves inn i avlukket.

Idet maskinen skyves inn, trekker du gjennom slangene og ledningen, slik at de ikke blir knekt eller vridd.

⑨-Ⓑ FJERN DEN NEDRE SKUFFEN

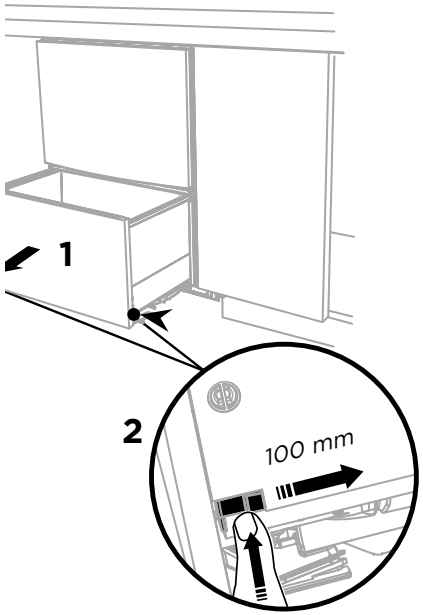

Trykk inn utløsningsklaffene på hver side, og press bakover slik at skuffen løsner fra skinnene. Løft skuffen av skinnene.

For å unngå knekk på slanger skal skuffen enten settes ned på venstre side (anbefales) eller dreies med klokken, slik at den hviler på siden etter at den er tatt ut.

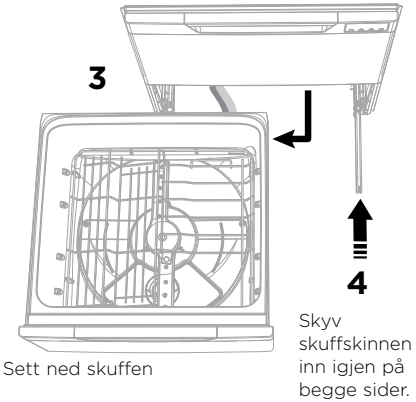

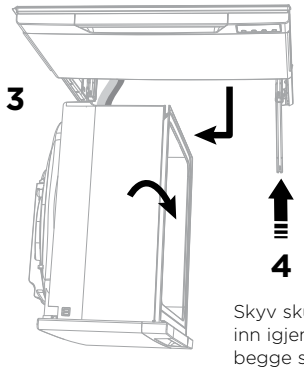

Drei skuffen med klokken (maks. 90°) og la den hvile på siden.

⑩-Ⓑ FEST TIL INNREDNINGEN PÅ SIDENE

For ytterligere justering skrur du justeringsføttene til riktig innstilling ved hjelp av den mest egnede av de medfølgende sekskantpipene.

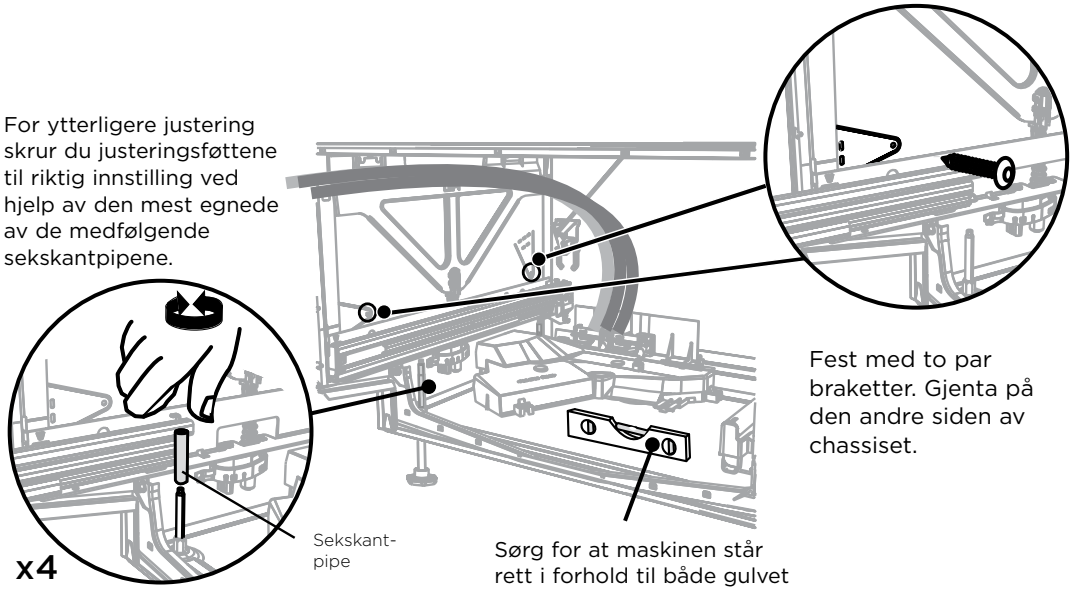

Fest med to par braketter. Gjenta på den andre siden av chassiset.

Sørg for at maskinen står rett i forhold til både gulvet og innredningen.

⑪-Ⓑ FEST EVENTUELT TIL INNREDNINGEN PÅ OVERSIDEN

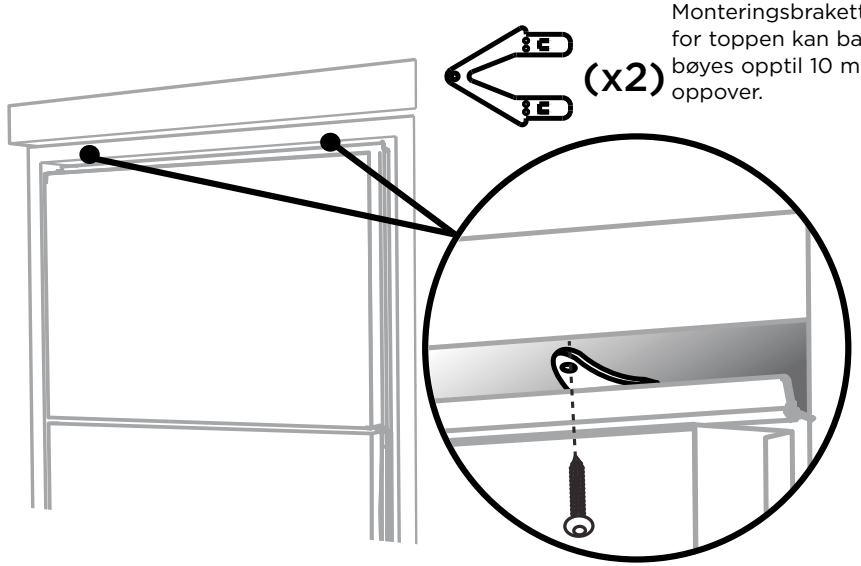

Monteringsbrakettene for toppen kan bare bøyes opptil 10 mm oppover.

⑫-Ⓑ SETT SKUFFEN TILBAKE PÅ SKINNENE

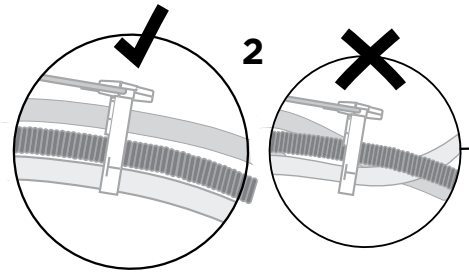

Før du setter inn skuffen igjen, må du kontrollere at slangene ikke er vridd, og at låshakene på baksiden av hver skuffeskinne er vendt forover.

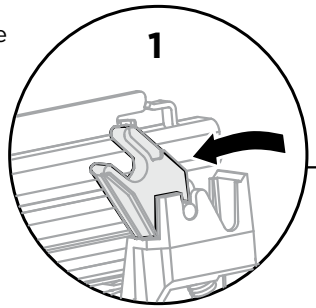

Løft eller drei skuffen mot klokken tilbake på skuffeskinnene på hver side.

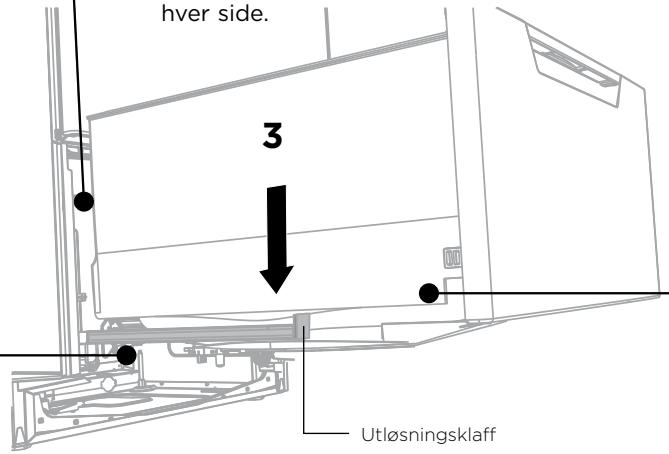

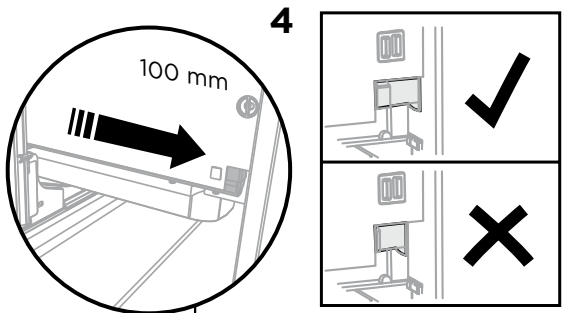

Trekk utløsningsklaffene 100 mm frem på hver side. Sørg for at klaffene er helt fremtrukket og klikket på plass.

⑬-Ⓑ ETTER AT MASKINEN ER FESTET, SER DU TRINNET FOR MONTERING AV SKJØRTEPLATEN SOM GJELDER FOR DIN MODELL.

(14) MONTER DEN MEDFØLGENDE SKJØRTEPLATEN - KUN DD60DA-MODELLER

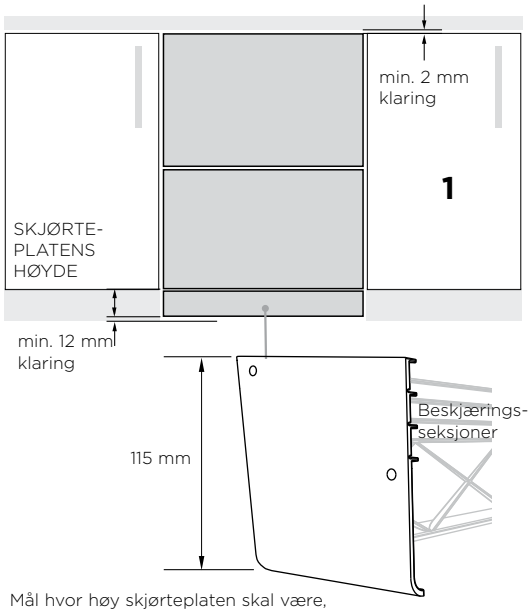

Mål hvor høy skjørteplaten skal være, basert på en minimumsklaring på 12 mm til gulvet. Se tabellen under.

HØYDE FRA GULVET TIL BUNNEN AV DØREN (MM)	ANTALL BESKJÆRINGSSEKSJONER SOM SKAL KUTTES
100-114	3
115-129	2
130-144	1
145-160	0

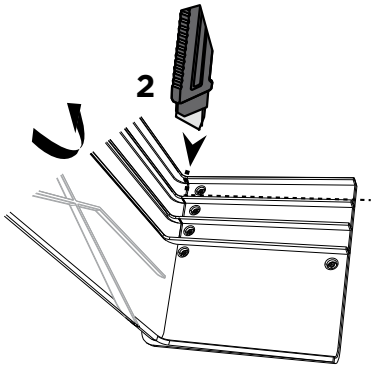

Legg skjørteplaten på siden og kutt/snitt forsiktig ned i hjørnet for beskjæringen. Det er tre angitte høydeposisjoner.
Bøy siden og brekk den forsiktig av.
Gjenta dette i motsatt hjørne.

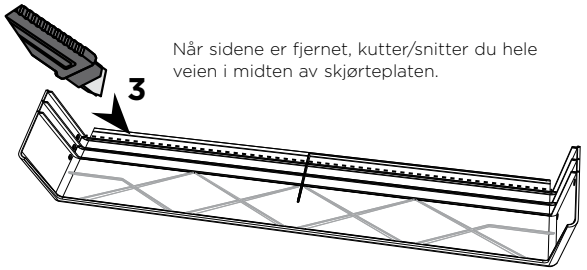

Når sidene er fjernet, kutter/snitter du hele veien i midten av skjørteplaten.

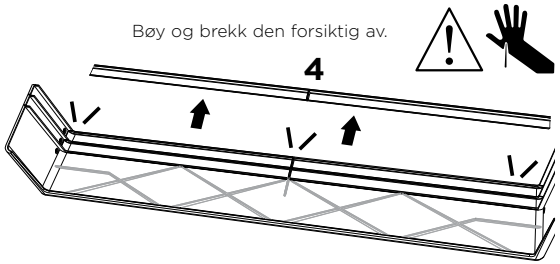

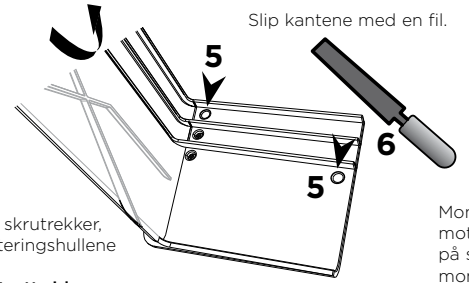

Bruk en hammer og skrutrekker, og slå ut de to monteringshullene som vist.
Gjenta dette på motsatt side.

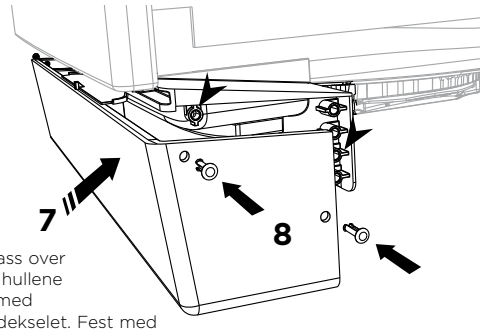

Monter skjørteplaten på plass over motordekselet. Sørg for at hullene på skjørteplaten stemmer med monteringshullene i motordekselet. Fest med de to pinnene. **Gjenta dette på motsatt side.**

Dersom skuffen etter monteringen berører gulvet når den er fullastet, må du fjerne mer av skjørteplaten:

(A) Fjern den nedre skuffen (se ALTERNATIV METODE (B) - MONTERING MED FJERNET SKUFF - TRINN 8 B: FJERN DEN NEDRE SKUFFEN)
(B) Ta ut pinnene – bruk en knipetang til å presse pinneføttene mot hverandre og skyve dem tilbake gjennom hullet.
(C) Ta av platen og kutt av litt mer av skjørteplaten ved å følge trinn 2-8 over.
(D) Sett skuffen på plass igjen (se ALTERNATIV METODE (B) – MONTERING MED FJERNET SKUFF – TRINN 11 B: SETT SKUFFEN TILBAKE PÅ SKINNENE)
(E) Fortsett fra trinn 7 over.

⑭ MONTER DEN MEDFØLGENDE SKJØRTEPLATEN - KUN DD60DC-MODELLER

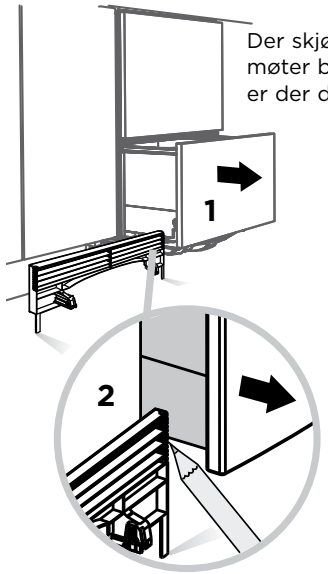

Der skjørteplaten møter bunnen av karet, er der det skal kuttes.

Merk dette med en blyant på skjørteplaten

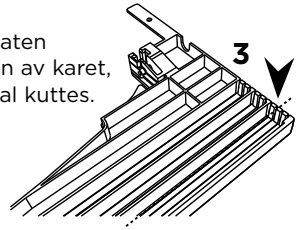

Legg skjørteplaten med forsiden ned på en skjærefjøl eller lignende

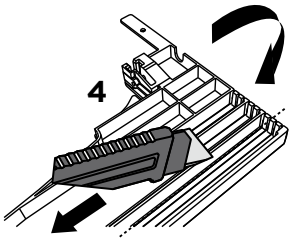

Snitt langs den merkede linjen med en kniv

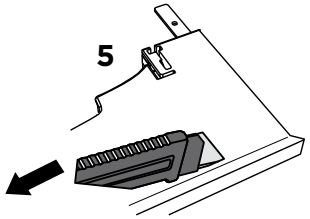

Snu skjørteplaten og snitt langs linjen

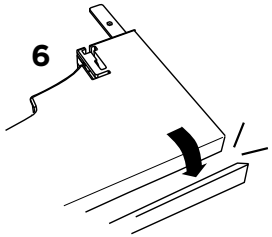

Brekk forsiktig av den overflødige delen

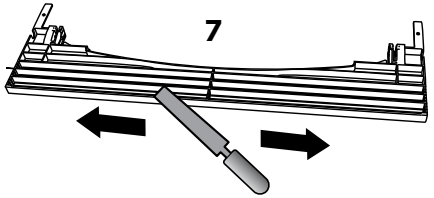

Slip kantene med en fil. Vær forsiktig med de skarpe kantene.

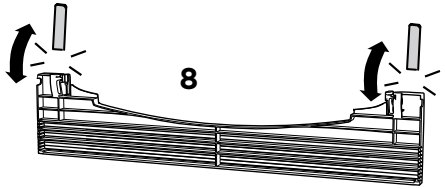

Brekk av de to endeklaffene

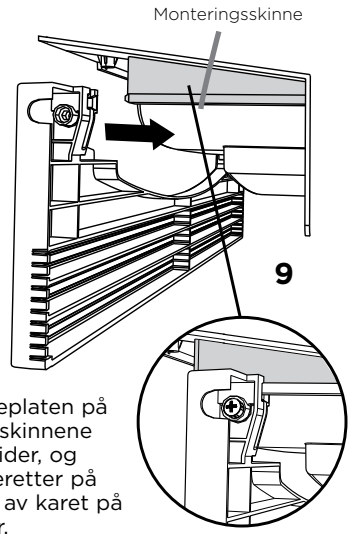

Skyv skjørteplaten på monteringsskinnene på begge sider, og skru den deretter på undersiden av karet på begge sider.

VIKTIG!
Ikke stram skruen for hardt.

⑮ DET ER TO FORSKJELLIGE ALTERNATIVER FOR RØROPPLEGG OG AVLØP. VELG DET SOM PASSER BEST.

Oppvaskmaskin og Ø 38 mm standrør

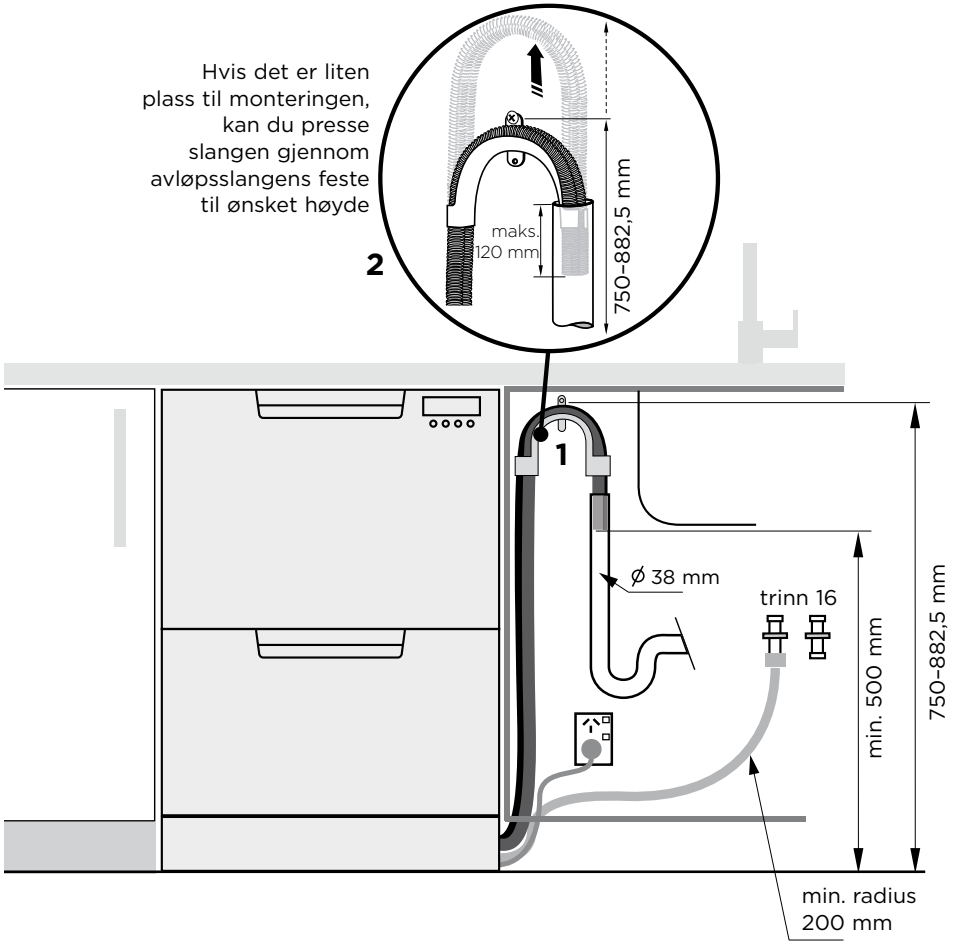

Oppvaskmaskiner som bruker avløpsslangekobling på t-rør for vannlås/avlø

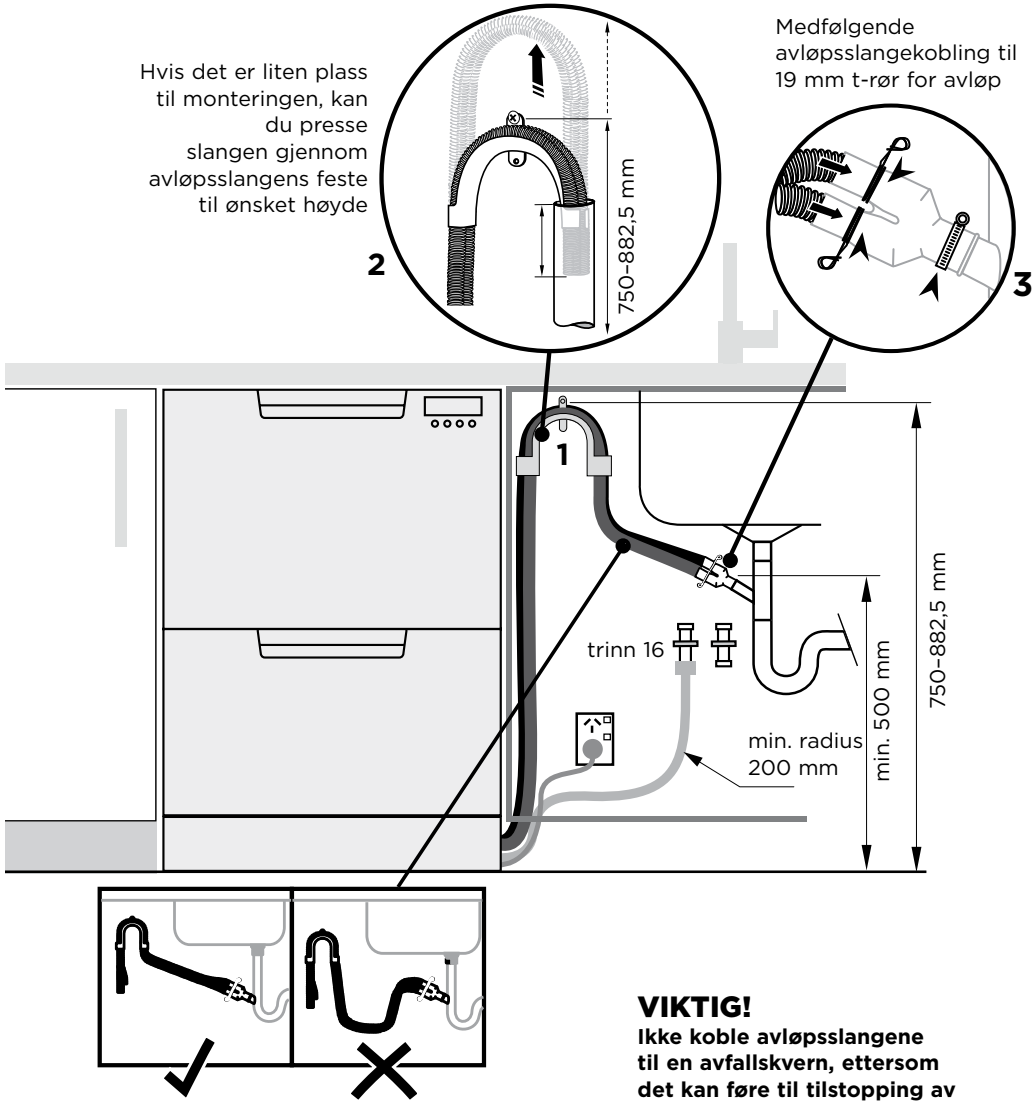

Kontroller at avløpsslangen er trukket rett til koblingen. Kapp av den *overflødige* delen av avløpsslangen ved behov.
Ikke kapp inntaksslangen.

VIKTIG!
Ikke koble avløpsslangene til en avfallskvern, ettersom det kan føre til tilstopping av avløpsslangene.

⑯ KOBLE INNTAKSSLANGEN TIL KALDTVANN

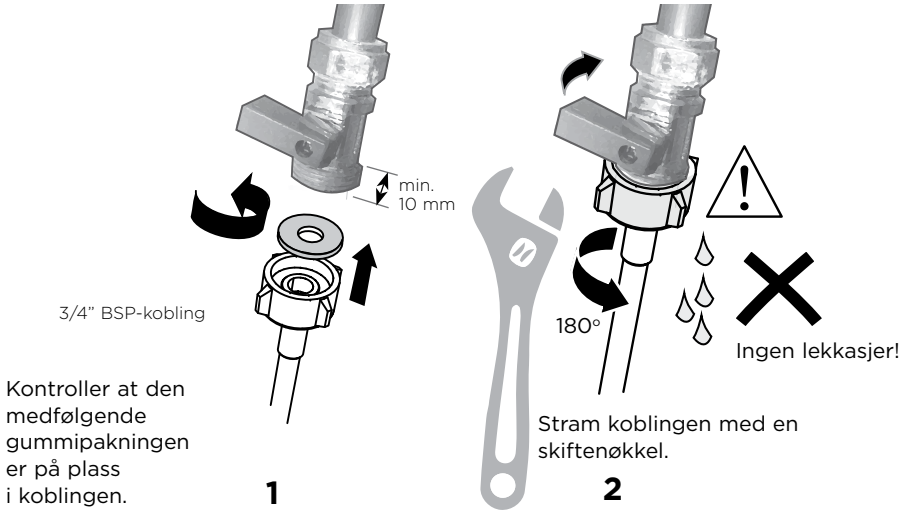

⑰ KOBLE TIL PRODUKTET

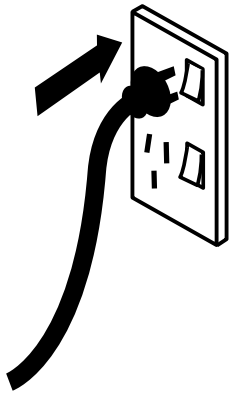

⑱ FEILSØKING

- **Store mengder vann igjen over filterplaten etter skyllingen. (Dette vises som en A3-feil)**
  Kontroller om det er knekk på en av avløpsslangene, om avløpstilkoblingen er tilstoppet, at avløpsslangen er montert med riktig «highloop»-løkke, at avløpsslangen er riktig trukket og at spylearmene er på plass.

- **Ingen vanntilførsel. (Dette vises som en A1-feil)**
  Kontroller at vannet er koblet til og slått på.

- **Oppvaskmaskinen piper kontinuerlig**
  Det er en feil. Se kapittelet «Ved feil» i brukerveiledningen for mer informasjon og instruksjoner.

- **Ingen programlamper tennes når skuffen åpnes**
  Kontroller at strømmen er koblet til og slått på. Hvis den er det og ingen programlamper tennes likevel, må du se avsnittet «Innstillinger» i hurtigstartveiledningen. Et alternativ kalt «Slå på automatisk ved åpning av skuff» må kanskje aktiveres.

- **Vann rundt vann- og avløpstilkoblingen**
  Kontroller koblingene samt eksisterende røropplegg og slanger for lekkasje. Kontroller at gummipakningen og slangeklemmen er riktig montert.

- **Hvis maskinen vipper**
  Kontroller at maskinen er festet til kjøkkeninnredningen.

- **Hvis de fremre panelene ikke er rette i forhold til hverandre**
  Kontroller og juster maskinen på nytt. Løsne produktet fra innredningen. Juster føttene så maskinen er i vater, og skru den deretter til innredningen igjen. Kontroller at innredningen er i vater.

- **Skuffen lukker seg ikke ordentlig**
  Kontroller at det ikke er noe som hindrer skuffen i å lukke seg ordentlig, f.eks. slanger eller låshaker.

- Hvis det oppstår et problem, kan du se «Feilsøking» i brukerveiledningen.

- Dersom du trenger assistanse selv etter å ha kontrollert disse punktene, kan du se i service- og garantiheftet for informasjon om garanti og ditt nærmeste autoriserte servicesenter, eller du kan kontakte oss via nettstedet, se under.

19 SLUTTKONTROLLISTE

✓ **FYLLES UT AV MONTØREN**

- ☐ Kontroller at alle delene er montert.
- ☐ Kontroller at alle paneler og tilhørende deler er festet, og at elektriske sluttkontroller er utført i henhold til lokale elfaglige forskrifter.
- ☐ Kontroller at maskinen er i vater, sikkert festet til kjøkkeninnredningen og kan åpnes og lukkes uten problem. Skuffene må kunne lukkes helt, uten å støte på innredningen.
- ☐ Sørg for at vanninntaksslangen er utstyrt med en gummipakning, og at den er strammet en halv omdreining etter kontakt med pakningen.
- ☐ Kontroller at alle nødvendige hull for avløpet er boret og at avløpet er korrekt tilkoblet.
- ☐ Avløpsslangekoblingen skal ikke bære vekten av eventuelt overskytende slange. Sørg for at slangen er så stram som mulig, så den ikke henger og slenger. Eventuell overskytende del av avløpsslangen skal være på oppvaskmaskinsiden av highloopen.
- ☐ Dersom avløpsslangen kobles til vannlåsen, må du sørge for at highloopen er minst 150 mm høyere enn avløpsslangekoblingen.
- ☐ Kontroller at all emballasje og teip for stativene er fjernet fra skuffene.
- ☐ Modeller med vannmykner: Juster innstillingen for vannmykning i henhold til hardheten på vannet der maskinen er installert.
  Se hurtigstartveiledningen og avsnittet «Vannmykner» i brukerveiledningen.
- ☐ Slå på strømmen og vannet, og åpne skuffene. Du skal høre et pip og se en programlampe tennes på kontrollpanelet.
- ☐ Kontroller at spylearmene er på plass, riktig montert og kan dreie fritt. Det siste kontrollerer du ved å dreie på dem for hånd.

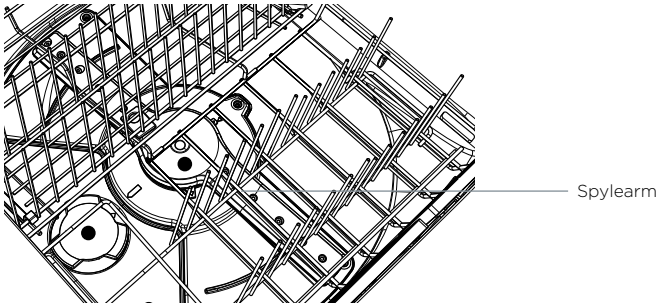

- ☐ Hell tre kopper vann i skuffen. Trykk på ≫ til lampen for «Skylling» tennes. Lukk skuffen og trykk på ▶II for å starte programmet.
  Gjenta dette for den andre skuffen.
- ☐ Når skylleprogrammet er fullført, kontrollerer du at maskinen har gått og blitt tappet riktig.
- ☐ Kontroller at vanntilførselen er slått av som den skal, og se etter lekkasje i avløpskoblingen.

Fyll ut og oppbevar som fremtidig referanse:

Modell _____

Serienr. _____

Kjøpsdato _____

Kjøper _____

Forhandlerens adresse _____

Montørens navn _____

Montørens signatur _____

Montørens bedrift _____

Monteringsdato _____

Copyright © Fisher & Paykel Appliances 2016. Med enerett.
Produktspesifikasjonene i dette heftet gjelder de spesifikke produktene og modellene som er beskrevet på utgivelsestidspunktet. I henhold til vår policy for kontinuerlig produktforbedring kan disse spesifikasjonene endres når som helst. Du bør derfor høre med forhandleren for å forsikre deg om at heftet gir en riktig beskrivelse av det aktuelle produktet.

INSTALLASJONSANVISNING

Single DishDrawer™-oppvaskmaskin

Modellene
DD60SA, DD60SC

NO

Fisher&Paykel

www.fisherpaykel.com

591294A 08.16

⚠ ADVARSEL!

Fare for elektrisk støt
Før installasjon av oppvaskmaskinen må du skru ut sikringen eller slå av automatsikringen for kursen. Maskinen må jordes. Ved feil reduserer jordingen faren for elektrisk støt reduseres ved å sørge for en minste motstands vei for strømmen. Denne maskinen er utstyrt med en ledning med jordleder og et jordet støpsel. Støpselet skal kobles til et egnet uttak som er installert og jordet i henhold til lokale forskrifter og bestemmelser. Dersom disse anvisningene ikke følges, kan det føre til elektrisk støt og dødsfall.

⚠ ADVARSEL!

Fare for elektrisk støt
ADVARSEL – Feil tilkobling av utstyrets jordledning kan medføre fare for elektrisk støt. Undersøk med en autorisert elektriker eller en servicerepresentant hvis du er i tvil om maskinen er riktig jordet. Ikke gjør endringer på strømstøpselet som følger med maskinen. Dersom det ikke passer i strømuttaket, må du få et nytt og riktig uttak montert av en autorisert elektriker. Ikke bruk skjøteledning, adaptere eller grenuttak. Dersom disse anvisningene ikke følges, kan det føre til elektrisk støt og dødsfall.

⚠ ADVARSEL!

Kuttfare
Vær forsiktig – kantene på panelene er skarpe. Uforsiktig håndtering kan føre til skader og kutt.

VIKTIG!
TA VARE PÅ DENNE ANVISNINGEN

Modellene som er vist i denne installasjonsveiledningen, vil kanskje ikke være tilgjengelige på alle markeder, og kan bli endret når som helst. Hvis du behøver oppdaterte opplysninger om tilgjengelighet og spesifikasjoner for modeller i landet ditt, kan du gå til www.fisherpaykel.com eller kontakte din lokale Fisher & Paykel-forhandler.

VIKTIGE SIKKERHETSINSTRUKSER

- **Installasjon av denne oppvaskmaskinen krever grunnleggende mekaniske og elfaglige ferdigheter.**
- **Sørg for at kunden beholder denne anvisningen.**
- **Installasjonen skal gjøres i henhold til bygningens reglement og lokale elfaglige forskrifter.**
- **Etter installasjonen skal installatøren fylle ut sluttkontrollisten.**
- **Fjern all emballasje som følger med oppvaskmaskinen.**
- **Oppvaskmaskinen er laget for innendørs bruk.**
- **Sørg for at all vanntilførsel er slått AV. Det er rørleggerens og elektrikerens ansvar å sørge for at installasjonen er i henhold til aktuelle forskrifter og bestemmelser.**
- **Oppvaskmaskinen MÅ installeres slik at den er mulig å ta ut igjen fra avlukket ved behov for service.**
- **Strømuttaket som oppvaskmaskinen kobles til, skal være utenfor maskinens avlukke.**
- **Vær forsiktig så du ikke skader strømledning og slanger når maskinen installeres eller tas ut fra avlukket.**

VIKTIGE SIKKERHETSINSTRUKSER

- **Dersom oppvaskmaskinen skal flyttes fra ett sted til et annet, skal den flyttes stående for å unngå vannskader.**
- **Sørg for at det benyttes nye slanger (følger med oppvaskmaskinen). Gamle slanger skal ikke brukes på nytt.**
- **Feil installasjon av oppvaskmaskinen kan føre til at garantien og eventuelle garantikrav blir ugyldige.**
- **Dersom produktet installeres i et kjøretøy, en båt eller andre mobile enheter, må kjøretøyet, båten eller den mobile enheten med produktet tas med til serviceverkstedet for egen regning, eller så må serviceteknikerens reise til det aktuelle stedet dekkes.**

② MEDFØLGENDE DELER

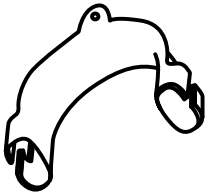

Feste for avløpsslange (1)

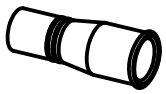

Avløpsslangekobling (1)

Wireklips (1)
(til feste av avløpsslangekobling)

Klemme (1)
(til feste av avløpsslangekobling)

Sett med monteringsbraketter for siden (A og B) (2) EKSTRAUTSTYR

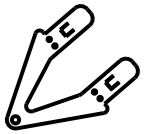

Monteringsbraketter for toppen (2) EKSTRAUTSTYR

Stjerneskruer 16 mm skruer (7)

38 mm festeskruer og metallskiver for bunnen (2)

Gummipakning til inntaksslange (1)
(leveres påmontert)

Fuktbeskyttende teip (1)
(for å hindre fuktskader på innredning)

Dersom de medfølgende avløpsslangene ikke er lange nok, må du bruke forlengersettet P/N 525798. Med dette får du en avløpsslange som er 3,6 m lenger.
Dette settet er tilgjengelig hos ditt nærmeste autoriserte Fisher & Paykel-servicesenter, eller det kan bestilles via vårt nettsted for din region (se liste i slutten av dette dokumentet).

3 PRODUKTETS MÅL

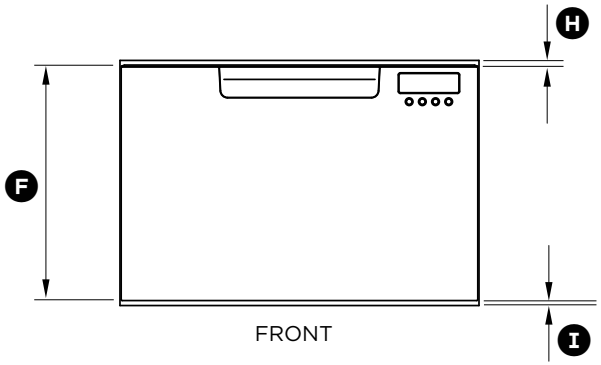

FRONT

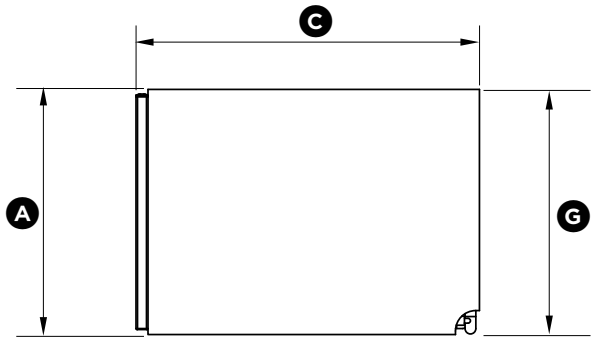

PROFIL

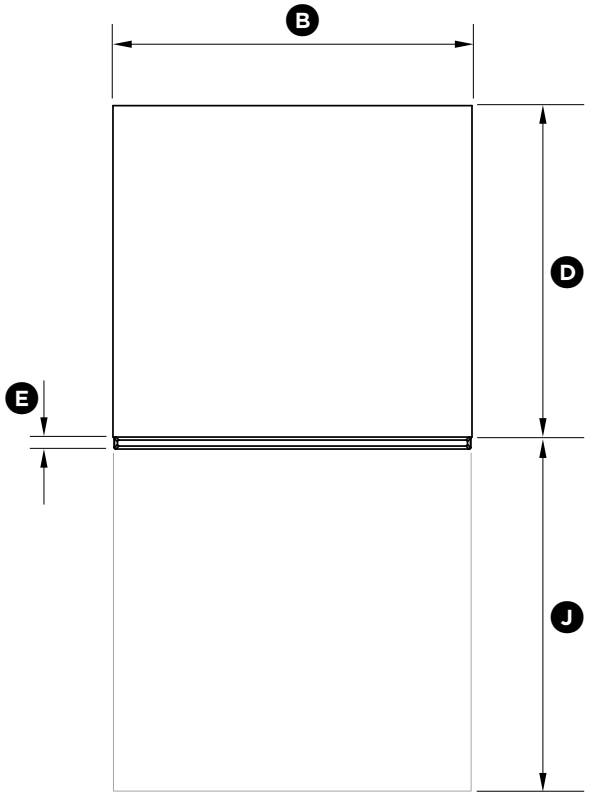

PLAN

	DD60SA DD60SC	DD60SCT
PRODUKTETS MÅL	**MM**	**MM**
Ⓐ Maskinens totale høyde[1]	410	454
Ⓑ Maskinens totale bredde	599	599
Ⓒ Maskinens totale dybde	573	573
Ⓓ Chassisets dybde (til baksiden av det fremre skuffpanelet)	553	553
Ⓔ Dybde på fremre skuffpanel	20	20
Ⓕ Høyde på fremre skuffpanel	393	437
Ⓖ Chassisets høyde[1]	410	454
Ⓗ Høyde fra toppen av det fremre skuffpanelet til toppen av chassiset	8	8
Ⓘ Ventilasjonsåpning under fremre skuffpanel	7	7
Ⓙ Skuffens maks. åpning	547	547

[1] Inneholder 2 mm høye brakettspor

④ INNREDNINGENS MÅL

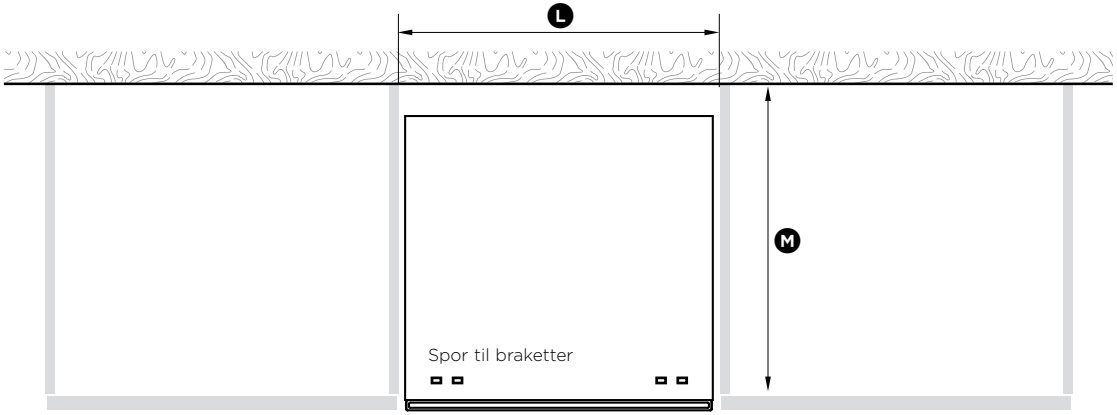

PLAN

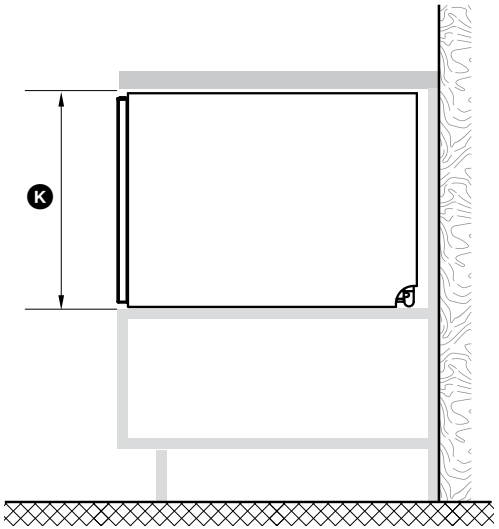

PROFIL

INNREDNINGENS MÅL	DD60SA DD60SC	DD60SCT
	MM	MM
Ⓚ Avlukkets innvendige høyde	min. 412	min. 456
Ⓛ Avlukkets innvendige bredde	600	600
Ⓜ Avlukkets innvendige dybde	min. 560	min. 560

Med disse alternativene kan du velge en oppvaskmaskin som passer inn i ditt avlukke eller sammen med øvrige produkter.

DD60SA, DD60SC
(Modeller med standard høyde)

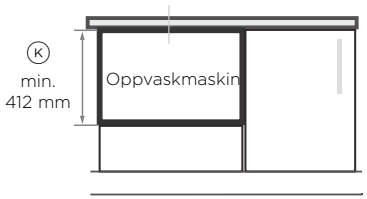

DD60SCT
(Ekstra høye modeller)

Minimumsklaring til tilstøtende skap

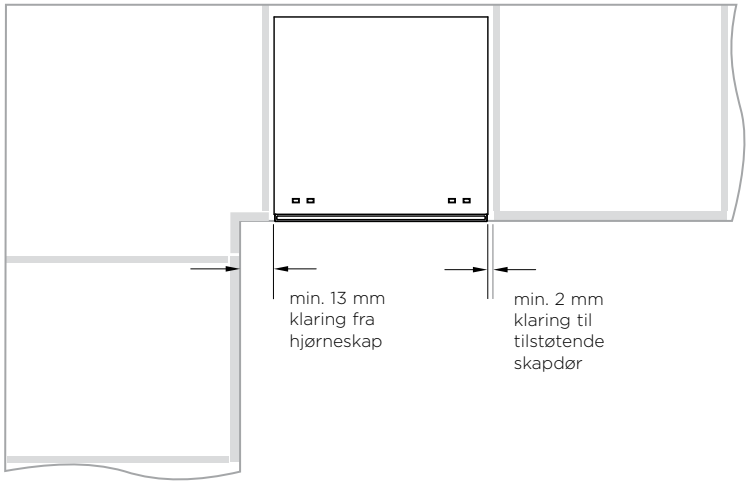

⑤ KLARGJØRING AV AVLUKKE

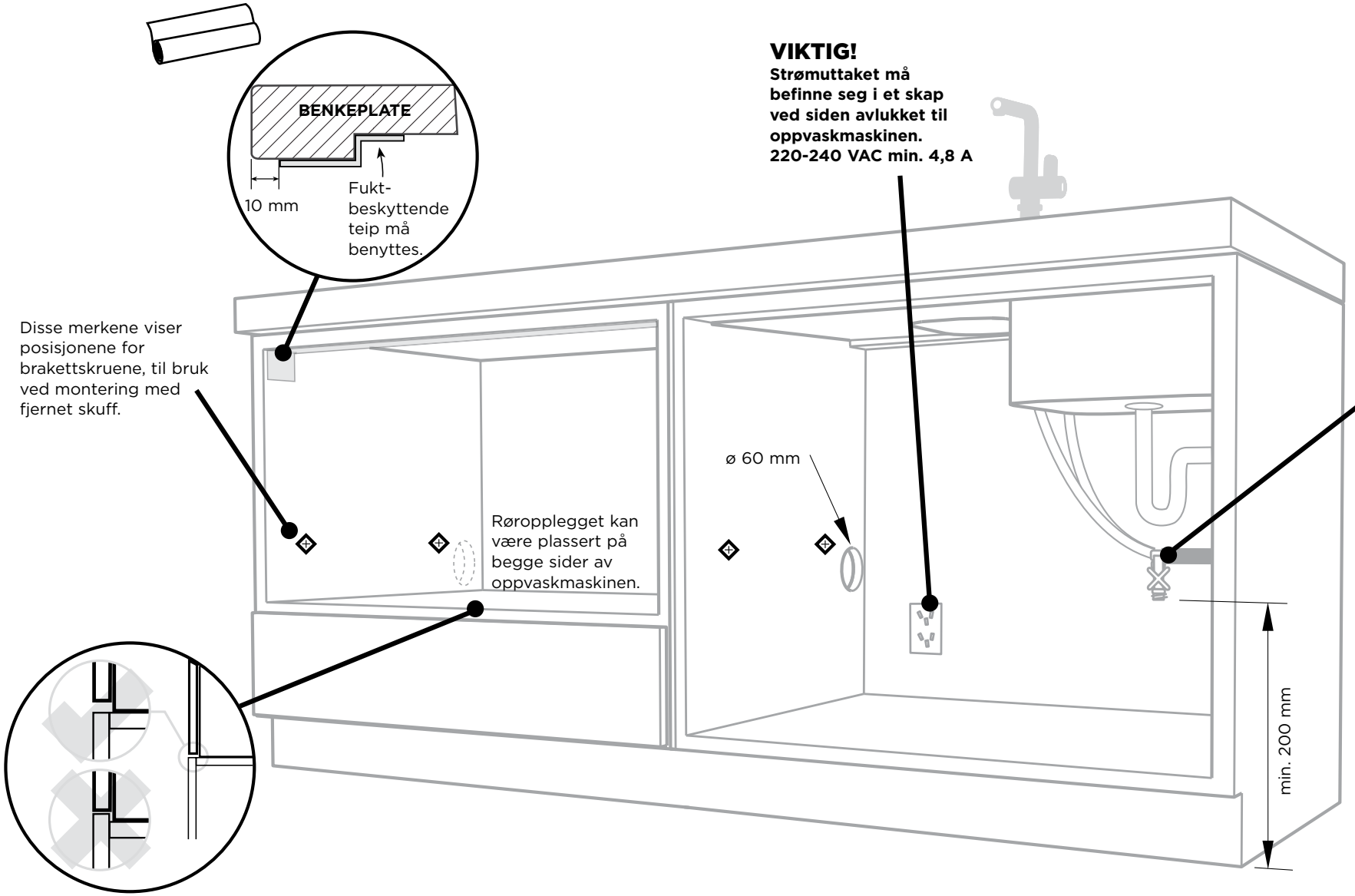

VIKTIG!
Strømuttaket må befinne seg i et skap ved siden avlukket til oppvaskmaskinen.
220-240 VAC min. 4,8 A

Tilkobling til vann

KALDT vann anbefales (maks 60 °C).

3/4“ BSP (GB20) som passer til flat pakning.

Vanntrykk

Modeller med vannmykner
Maks. 1 MPa (145 psi)
Min. 0,1 MPa (14.5 psi)

Modeller uten vannmykner
Maks. 1 MPa (145 psi)
Min. 0,03 MPa (4,3 psi)

VIKTIG!
Den tilstøtende innredningen må ikke gå over basen på avlukket.

⑥ MAKSAVSTAND FOR SLANGER OG LEDNING FRA KANTEN AV CHASSISET

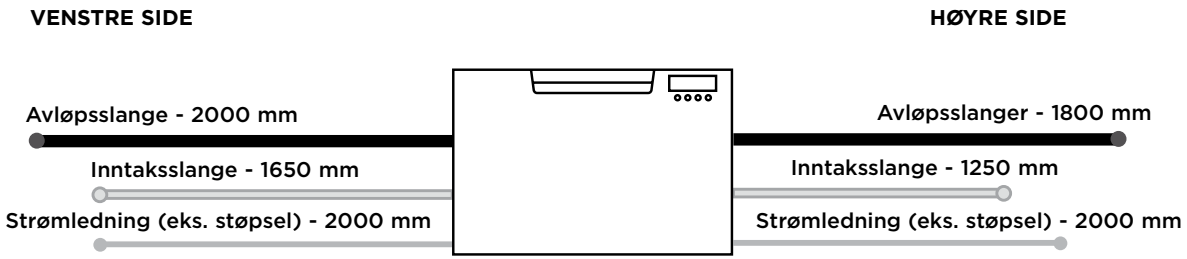

VELG DERETTER DEN INSTALLASJONSMETODEN (A) ELLER (B) SOM PASSER BEST FOR DIN INNREDNING ...

7 ANBEFALT METODE (A) - MONTERING UTEN FJERNET SKUFF (KUN RAMMELØS INNREDNING)

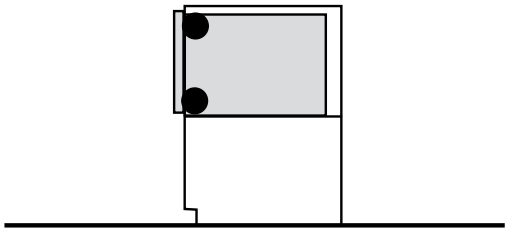

8-A FEST MONTERINGSBRAKETTENE PÅ SIDENE

Fest alle de fire monteringsbrakettene for siden i sporene med en flat skrutrekker. Sørg for at de sitter skikkelig før maskinen skyves inn i avlukket.

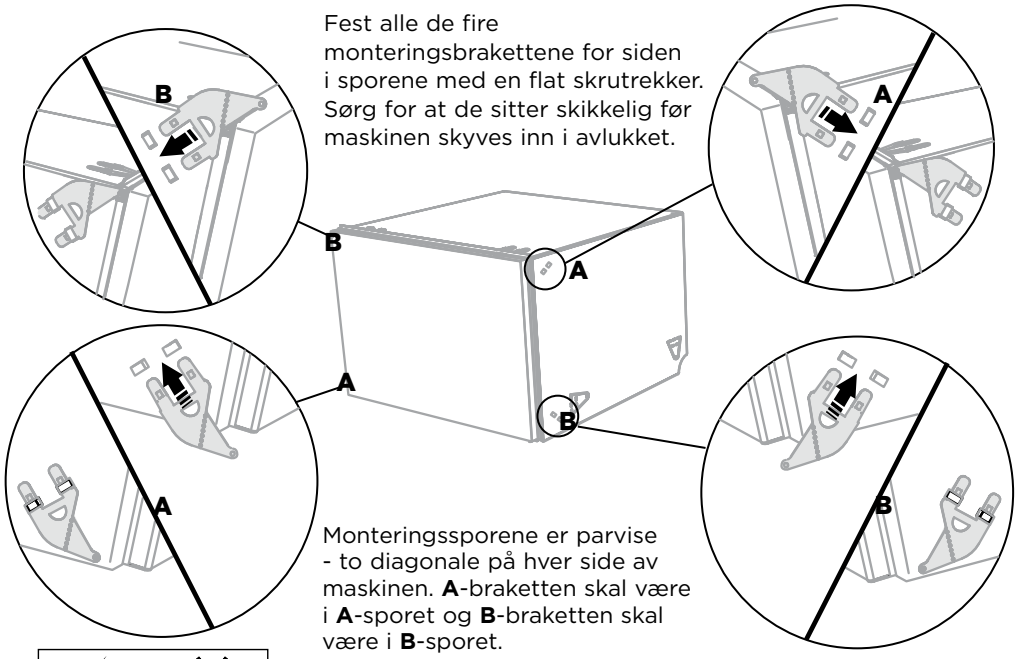

Monteringssporene er parvise - to diagonale på hver side av maskinen. **A**-braketten skal være i **A**-sporet og **B**-braketten skal være i **B**-sporet.

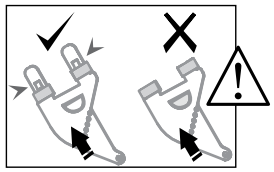

Når du monterer brakettene, må du sørge for at endene ikke blir skjøvet ned i chassiset.

9-A TREKK SLANGENE GJENNOM OG INN I AVLUKKET

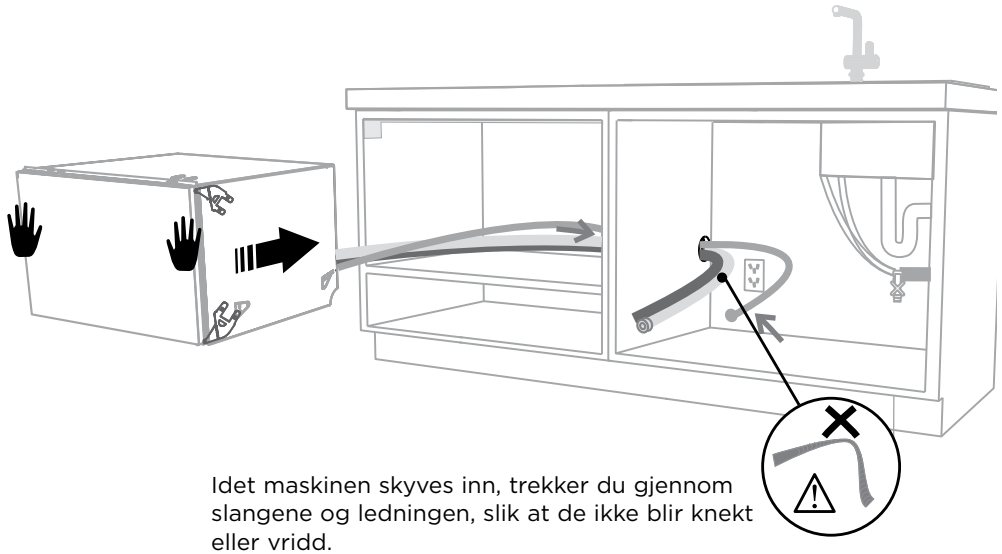

Idet maskinen skyves inn, trekker du gjennom slangene og ledningen, slik at de ikke blir knekt eller vridd.

VIKTIG!

Hvis du ikke får skjøvet maskinen langt nok inn, trekker du den ut igjen og omorganiserer slangene og ledningen. Ikke bruk makt, ettersom det kan føre til at slangene kommer i klem og maskinen ikke fungerer som den skal.

10-A FEST TIL INNREDNINGEN PÅ SIDENE

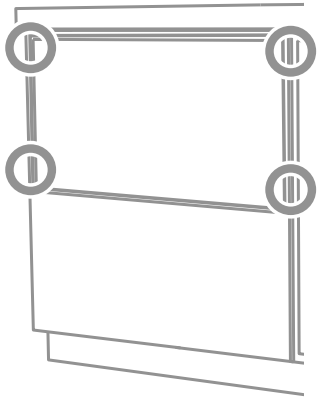

Åpne skuffen halvveis. Bruk en flat skrutrekker, og brekk ut den grå gummipluggen fra pluggfestet.

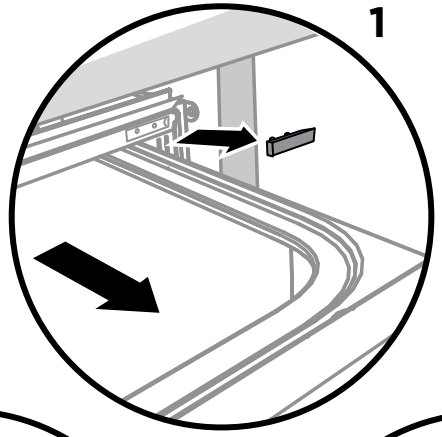

Bruk en liten stjernetrekker og skru fast monteringsbraketten for siden gjennom pluggfestet og inn i kjøkkeninnredningen. Pass på så du ikke skader gummitetningen.

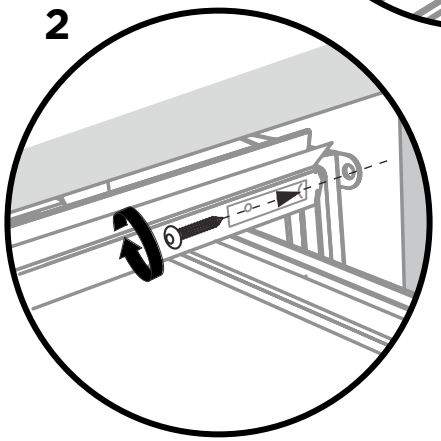

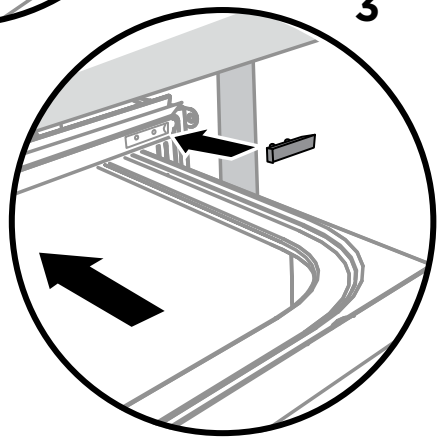

Sett den grå gummipluggen tilbake i pluggfestet og sørg for attetningen er plassert riktig vei.

Gjenta dette for alle de fire brakettene.

⑦ ALTERNATIV METODE (B) - MONTERING MED FJERNET SKUFF

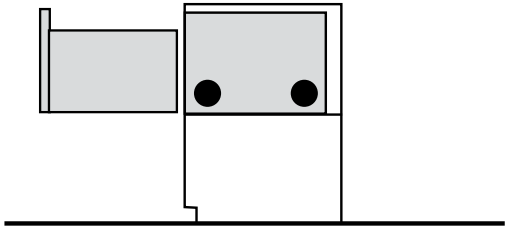

⑧-Ⓑ TREKK SLANGENE GJENNOM OG INN I AVLUKKET

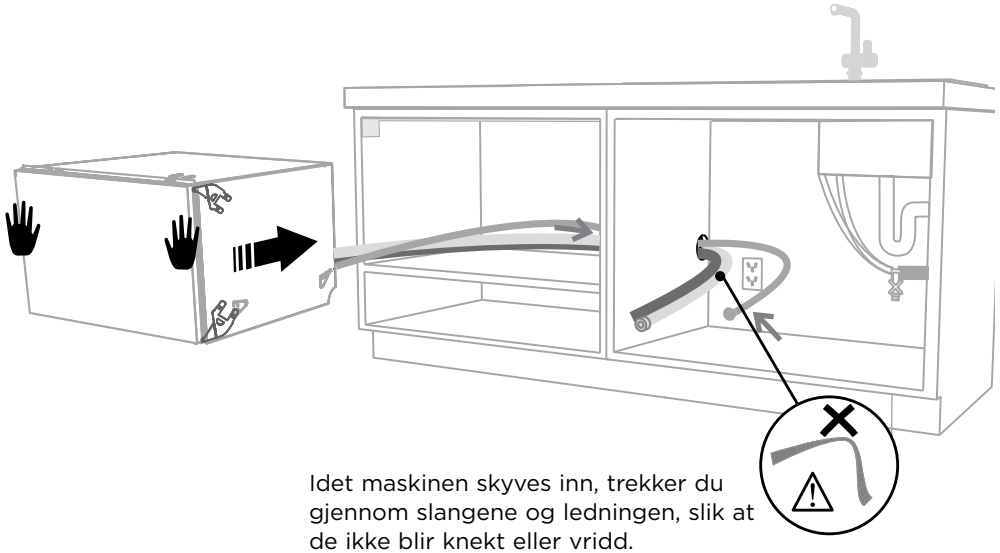

Idet maskinen skyves inn, trekker du gjennom slangene og ledningen, slik at de ikke blir knekt eller vridd.

VIKTIG!

Hvis du ikke får skjøvet maskinen langt nok inn, trekker du den ut igjen og omorganiserer slangene og ledningen. Ikke bruk makt, ettersom det kan føre til at slangene kommer i klem og maskinen ikke fungerer som den skal.

⑨-Ⓑ FJERN DEN NEDRE SKUFFEN

For å unngå knekk på slanger skal skuffen enten settes ned på venstre side (anbefales) eller dreies med klokken, slik at den hviler på siden etter at den er tatt ut.

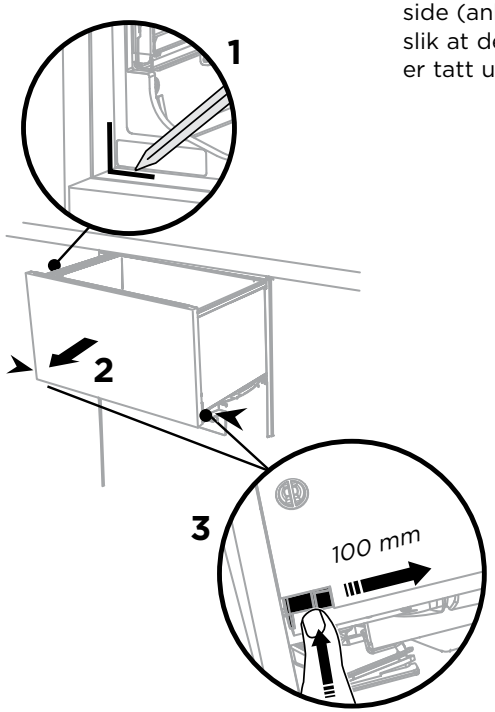

Trykk inn utløsningsklaffene på hver side, og press bakover slik at skuffen løsner fra skinnene. Løft skuffen av skinnene.

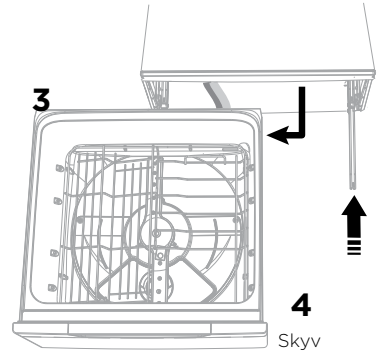

Sett ned skuffen

Skyv skuffskinnen inn igjen på begge sider.

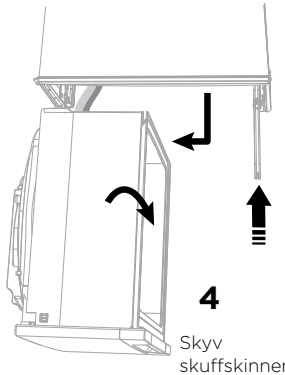

Drei skuffen med klokken (maks. 90°) og la den hvile på siden.

Skyv skuffskinnen inn igjen på begge sider.

10-B FEST TIL INNREDNINGEN PÅ SIDENE

Maskinen har tre monteringspunkter:

Kontroller at lydisolasjonen er riktig plassert.

to par med braketter på hver side av chassiset (bruk 16 mm skruer)

1

2

et par monteringshull på begge sider i bunnen (bruk 38 mm festeskruer og skiver)

11-B SETT SKUFFEN TILBAKE PÅ SKINNENE

2

Før du setter inn skuffen igjen, må du kontrollere at slangene ikke er vridd, og at låshakene på baksiden av hver skuffeskinne er vendt forover.

1

Løft eller drei skuffen mot klokken tilbake på skuffeskinnene på hver side.

3

Utløsningsklaff

4

100 mm

Trekk utløsningsklaffene 100 mm frem på hver side. Sørg for at klaffene er helt fremtrukket og klikket på plass.

⑫ DET ER TO FORSKJELLIGE ALTERNATIVER FOR RØROPPLEGG OG AVLØP. VELG DET SOM PASSER BEST.

Oppvaskmaskin og Ø 38 mm standrør

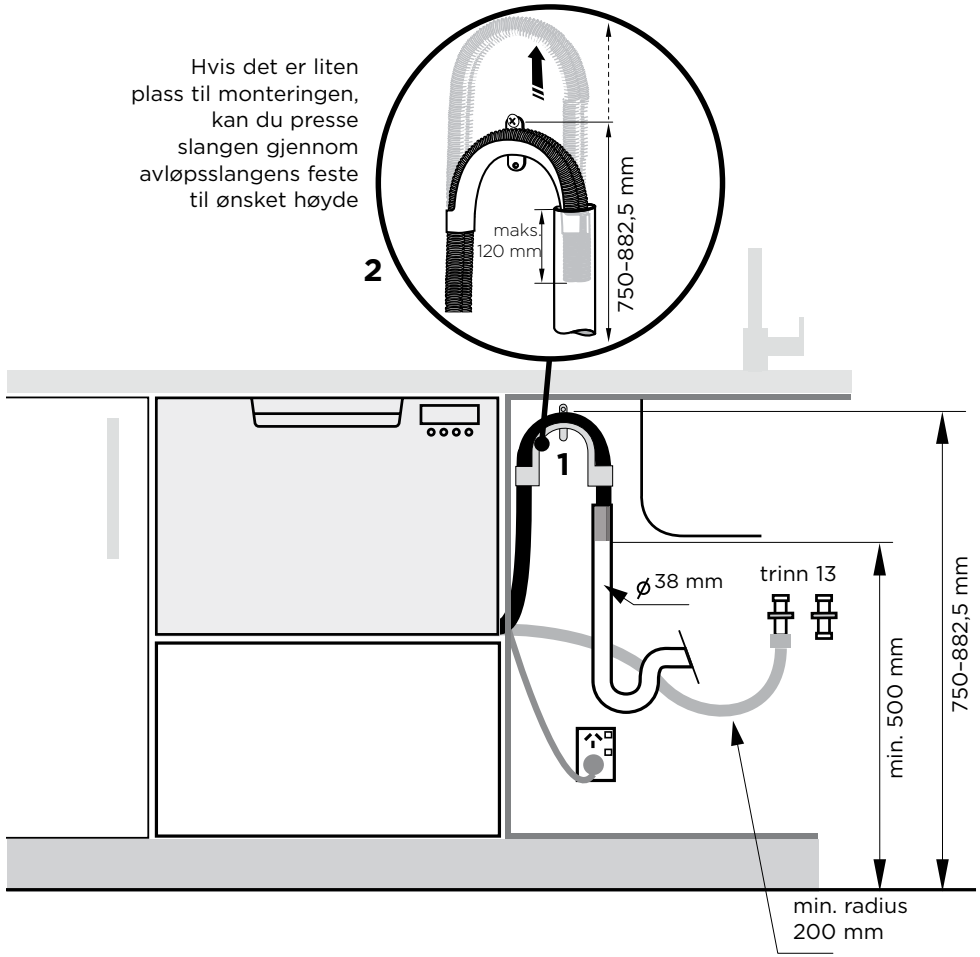

Oppvaskmaskiner som bruker avløpsslangekobling på t-rør for vannlås/avløp

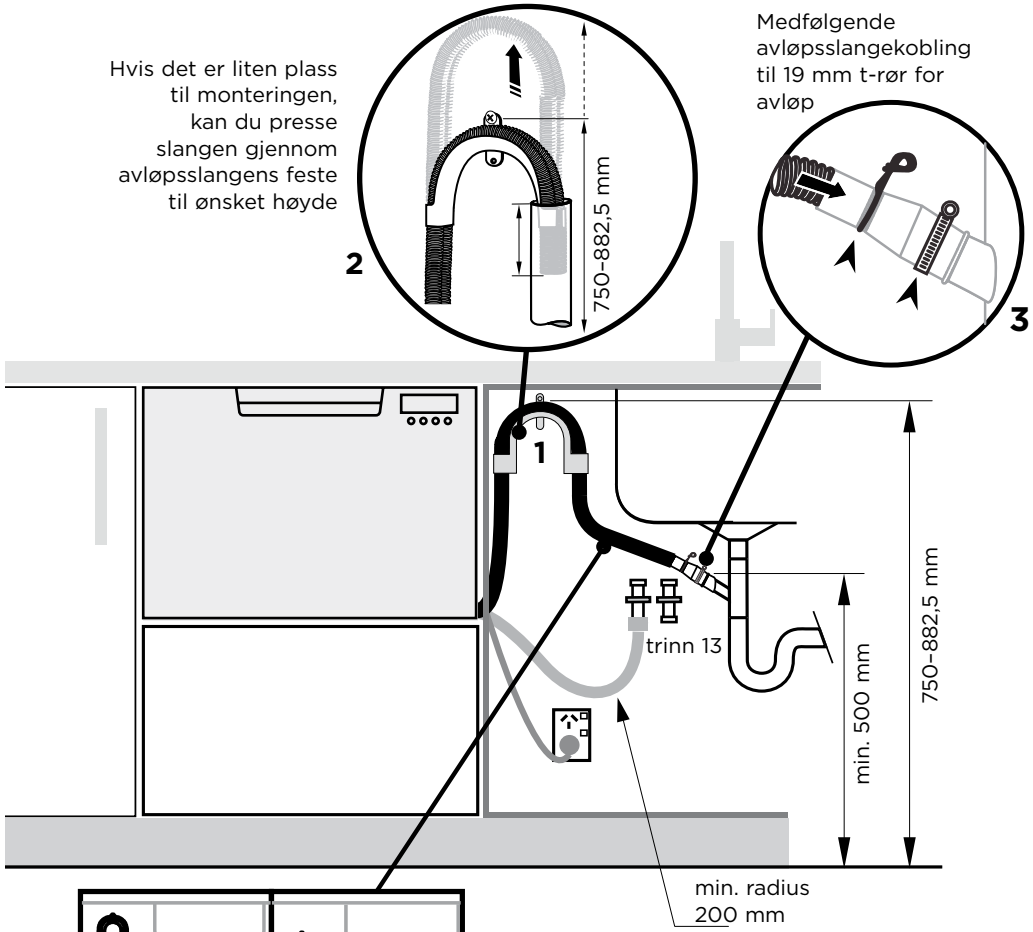

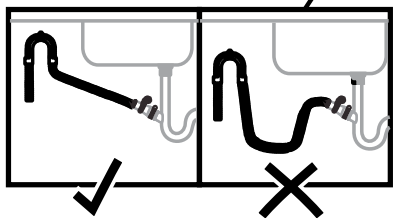

Kontroller at avløpsslangen er trukket rett til koblingen. Kapp av den *overflødige* delen av avløpsslangen ved behov.
Ikke kapp inntaksslangen.

VIKTIG!
Ikke koble avløpsslangene til en avfallskvern, ettersom det kan føre til tilstopping av avløpsslangene.

13 KOBLE INNTAKSSLANGEN TIL KALDTVANN

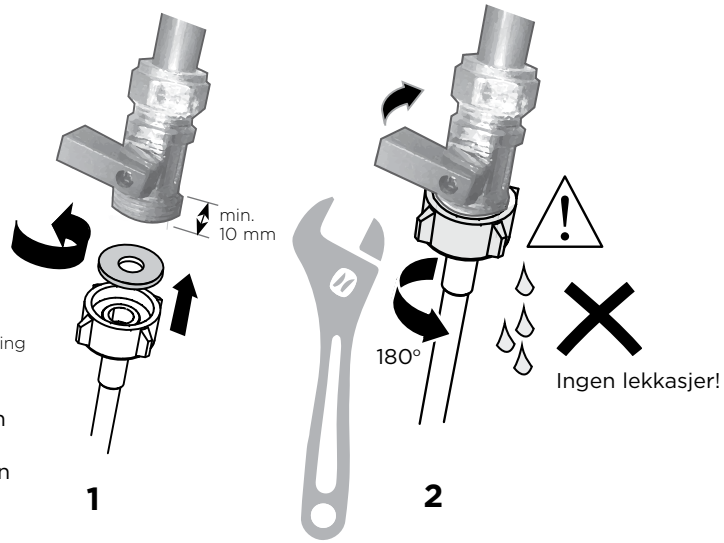

Kontroller at den medfølgende gummipakningen er på plass i koblingen.

Stram koblingen med en skiftenøkkel.

14 KOBLE TIL PRODUKTET

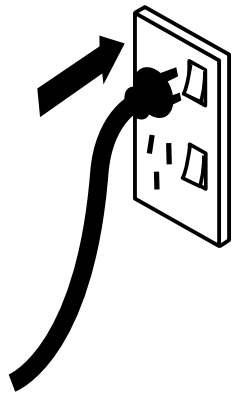

- **Store mengder vann igjen over filterplaten etter skyllingen. (Dette vises som en A3-feil)**
  Kontroller om det er knekk på en av avløpsslangene, om avløpstilkoblingen er tilstoppet, at avløpsslangen er montert med riktig «highloop»-løkke, at avløpsslangen er riktig trukket og at spylearmen er på plass.

- **Ingen vanntilførsel. (Dette vises som en A1-feil)**
  Kontroller at vannet er koblet til og slått på.

- **Oppvaskmaskinen piper kontinuerlig**
  Det er en feil. Se kapittelet «Ved feil» i brukerveiledningen for mer informasjon og instruksjoner.

- **Ingen programlamper tennes når skuffen åpnes**
  Kontroller at strømmen er koblet til og slått på. Hvis den er det og ingen programlamper tennes likevel, må du se avsnittet «Innstillinger» i hurtigstartveiledningen. Et alternativ kalt «Slå på automatisk ved åpning av skuff» må kanskje aktiveres.

- **Vann rundt vann- og avløpstilkoblingen**
  Kontroller koblingene samt eksisterende røropplegg og slanger for lekkasje. Kontroller at gummipakningen og slangeklemmen er riktig montert.

- **Hvis maskinen vipper**
  Kontroller at maskinen er festet til kjøkkeninnredningen.

- **Skuffen lukker seg ikke ordentlig**
  Kontroller at det ikke er noe som hindrer skuffen i å lukke seg ordentlig, f.eks. slanger eller låshaker.

- Hvis det oppstår et problem, kan du se «Feilsøking» i brukerveiledningen.

- Dersom du trenger assistanse selv etter å ha kontrollert disse punktene, kan du se i service- og garantiheftet for informasjon om garanti og ditt nærmeste autoriserte servicesenter, eller du kan kontakte oss via nettstedet, se under.

16 SLUTTKONTROLLISTE

✓ **FYLLES UT AV MONTØREN**

- ☐ Kontroller at alle delene er montert.
- ☐ Kontroller at alle paneler og tilhørende deler er festet, og at elektriske sluttkontroller er utført i henhold til lokale elfaglige forskrifter.
- ☐ Kontroller at maskinen er i vater, sikkert festet til kjøkkeninnredningen og kan åpnes og lukkes uten problem. Skuffene må kunne lukkes helt, uten å støte mot innredningen.
- ☐ Sørg for at vanninntaksslangen er utstyrt med en gummipakning, og at den strammes en halv omdreining etter kontakt med pakningen.
- ☐ Kontroller at alle nødvendige hull for avløpet er boret og at avløpet er korrekt tilkoblet.
- ☐ Avløpsslangekoblingen skal ikke bære vekten av eventuelt overskytende slange. Sørg for at slangen er så stram som mulig, så den ikke henger og slenger. Eventuell overskytende del av avløpsslangen skal være på oppvaskmaskinsiden av highloopen.
- ☐ Dersom avløpsslangen kobles til vannlåsen, må du sørge for at highloopen er minst 150 mm høyere enn avløpsslangekoblingen.
- ☐ Kontroller at all emballasje og teip for stativene er fjernet fra skuffene.
- ☐ Modeller med vannmykner: Juster innstillingen for vannmykning i henhold til hardheten på vannet der maskinen er installert. Se hurtigstartveiledningen og avsnittet «Vannmykner» i brukerveiledningen.
- ☐ Slå på strømmen og vannet, og åpne skuffen. Du skal høre et pip og se en programlampe tennes på kontrollpanelet.
- ☐ Kontroller at spylearmene er på plass, riktig montert og kan dreie fritt. Det siste kontrollerer du ved å dreie på dem for hånd.

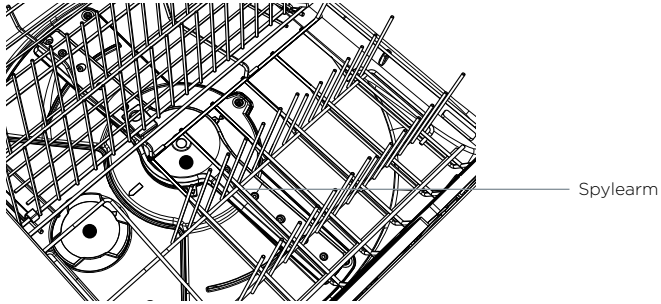

- ☐ Hell tre kopper vann i skuffen. Trykk på ≫ til lampen for «Skylling» tennes. Lukk skuffen og trykk på ▶II for å starte programmet.
- ☐ Når skylleprogrammet er fullført, kontrollerer du at maskinen har gått og blitt tappet riktig.
- ☐ Kontroller at vanntilførselen er slått av som den skal, og se etter lekkasje i avløpskoblingen.

Fyll ut og oppbevar som fremtidig referanse:

Modell _____

Serienr. _____

Kjøpsdato _____

Kjøper _____

Forhandlerens adresse _____

Montørens navn _____

Montørens signatur _____

Montørens bedrift _____

Monteringsdato _____

Copyright © Fisher & Paykel Appliances 2016. Med enerett.
Produktspesifikasjonene i dette heftet gjelder de spesifikke produktene og modellene som er beskrevet på utgivelsestidspunktet. I henhold til vår policy for kontinuerlig produktforbedring kan disse spesifikasjonene endres når som helst. Du bør derfor høre med forhandleren for å forsikre deg om at heftet gir en riktig beskrivelse av det aktuelle produktet.